ATX-PC-Netzteil 350W „Jou Jye“

Version 03/08

Best.-Nr. 99 83 40

Bestimmungsgemäße Verwendung

Das ATX-Netzteil muss in einem dazu geeigneten PC-ATX-Gehäuse montiert und betrieben werden. Es dient dort zur Stromversorgung von PC-Komponenten wie Mainboard, Festplatte, CD-ROM usw.

Das Mainboard muss über einen ATX-Stromanschluss verfügen.

Das gesamte Produkt darf nicht geändert bzw. umgebaut werden; öffnen/zerlegen Sie es niemals.

Eine andere Verwendung als zuvor beschrieben führt zu Beschädigungen dieses Produkts, außerdem ist dies mit Gefahren wie z.B. Kurzschluss, Brand, elektrischer Schlag etc. verbunden.

Beachten Sie alle Sicherheits- und Montagehinweise dieser Bedienungsanleitung!

Dieses Produkt erfüllt die gesetzlichen, nationalen und europäischen Anforderungen. Alle enthaltenen Firmennamen und Produktbezeichnungen sind Warenzeichen der jeweiligen Inhaber. Alle Rechte vorbehalten.

Lieferumfang

- Netzteil
- Netzkabel
- Bedienungsanleitung

Sicherheitshinweise

Bei Schäden, die durch Nichtbeachtung dieser Bedienungsanleitung verursacht werden, erlischt der Garantieanspruch. Für Folgeschäden übernehmen wir keine Haftung!

Bei Sach- oder Personenschäden, die durch unsachgemäße Handhabung oder Nichtbeachten der Sicherheitshinweise verursacht werden, übernehmen wir keine Haftung. In solchen Fällen erlischt jeder Garantieanspruch!

- Aus Sicherheits- und Zulassungsgründen (CE) ist das eigenmächtige Umbauen und/oder Verändern des Produkts nicht gestattet.
- Das ATX-Netzteil ist in Schutzklasse I aufgebaut. Als Spannungsquelle darf nur eine ordnungsgemäße Netzsteckdose mit Schutzleiter des öffentlichen Versorgungsnetzes verwendet werden. Das Netzteil ist ausschließlich zum Betrieb an einer Netzspannung von 230V~/50Hz vorgesehen.
- Das Produkt ist nur für den Betrieb in trockenen, geschlossenen Innenräumen zugelassen, es darf nicht feucht oder nass werden. Stellen Sie keine Gefäße mit Flüssigkeiten, z.B. Vasen oder Pflanzen, auf oder neben den Computer. Flüssigkeiten könnten ins Gehäuseinnere gelangen und dabei die elektrische Sicherheit beeinträchtigen. Außerdem besteht höchste Gefahr eines Brandes oder eines lebensgefährlichen elektrischen Schlages!

  Schalten Sie in einem solchen Fall die zugehörige Netzsteckdose stromlos (z.B. Sicherungsautomat abschalten) und ziehen Sie danach den Netzstecker aus der Netzsteckdose und dem ATX-Netzteil. Das ATX-Netzteil darf danach nicht mehr betrieben werden, bringen Sie es in eine Fachwerkstatt.
- Wenn das ATX-Netzteil (bzw. der Computer, in den das Netzteil eingebaut ist) von einem kalten in einen warmen Raum gebracht wird, kann Kondenswasser entstehen. Lassen Sie das Netzteil (und den Computer, in den das Netzteil eingebaut ist) zuerst auf Zimmertemperatur kommen, bevor Sie es mit der Netzspannung verbinden und einschalten. Dies kann u.U. mehrere Stunden dauern. Andernfalls kann nicht nur das Netzteil oder der Computer zerstört werden, sondern es besteht die Gefahr eines lebensgefährlichen elektrischen Schlages!
- Netzteil, Computer, Netzkabel und Netzstecker dürfen nie mit feuchten oder nassen Händen angefasst werden. Andernfalls besteht die Gefahr eines lebensgefährlichen elektrischen Schlages!
- Ziehen Sie den Stecker des Netzkabels nicht am Kabel heraus!
- Sollte das Netzkabel Beschädigungen aufweisen, so berühren Sie das Netzkabel nicht. Schalten Sie zuerst die zugehörige Netzsteckdose stromlos (z.B. über den zugehörigen Sicherungsautomaten) und ziehen Sie danach den Netzstecker vorsichtig aus der Netzsteckdose. Tauschen Sie das Netzkabel danach gegen ein Neues mit gleichen technischen Daten aus. Eine Reparatur des beschädigten Netzkabels ist nicht zulässig!
- Das Produkt ist kein Spielzeug, es gehört nicht in Kinderhände. Kinder können die Gefahren, die im Umgang mit elektrischem Strom auftreten können, nicht einschätzen. Lassen Sie in Anwesenheit von Kindern besondere Vorsicht walten, diese könnten versuchen, Gegenstände durch die Gehäuseöffnungen ins Gerät zu stecken. Es besteht die Gefahr eines lebensgefährlichen elektrischen Schlages!
- Lassen Sie das Verpackungsmaterial nicht achtlos liegen, dieses könnte für Kinder zu einem gefährlichen Spielzeug werden.
- In gewerblichen Einrichtungen sind die Unfallverhütungsvorschriften des Verbandes der gewerblichen Berufsgenossenschaft für elektrische Anlagen und Betriebsmittel zu beachten.

  In Schulen, Ausbildungseinrichtungen, Hobby- und Selbsthilfewerkstätten ist das Betreiben des Produkts durch geschultes Personal verantwortlich zu überwachen.

Funktionsbeschreibung

Das Netzteil ist zum Betrieb an einer Netzspannung/-frequenz von 230V~/50Hz vorgesehen.

Das ATX-Netzteil wandelt diese Netzspannung in die intern vom Computer benötigten Gleichspannungen (+3.3V, +5V, +12V, -12V) um.

Ein eingebauter Lüfter führt überschüssige Wärme, die bei dieser Wandlung entsteht, nach außen ab (geringer Geräuschpegel durch großen 120mm-Lüfter).

Über den Netzschalter kann das ATX-Netzteil ein- und ausgeschaltet werden.

Der Computer startet jedoch beim Einschalten des Netzschalters noch nicht. Sowohl Netzteil als auch das angeschlossene Mainboard befinden sich erst im sog. "Standby"-Betrieb. Zum Start des Rechners muss der Power-Taster auf der Frontseite Ihres ATX-Gehäuses kurz gedrückt werden. Der Taster muss über ein Kabel mit dem entsprechenden Anschluss auf Ihrem Mainboard verbunden sein (z.B. Anschluss "ATX-Power" o.ä., siehe Anleitung zum Mainboard).

Wenn Sie Ihren Computer durch den Power-Taster ausschalten, liegt immer noch eine Standby-Spannung an Ihrem Mainboard an.

Diese wird z.B. benötigt zum Einschalten des Computers über Tastatur oder Maus (sofern das BIOS Ihres Computers diese Möglichkeit vorsieht) oder das automatische Einschalten/Hochfahren bei einem Modem-/ISDN-Anruf/Netzwerkzugriff (abhängig von BIOS und Software).

Bei Eingriffen in Ihren Computer (z.B. wenn Sie eine neue Steckkarte einbauen wollen), muss deshalb vorher das ATX-Netzteil über den auf dem ATX-Netzteil befindlichen Netzschalter ausgeschaltet und von der Netzspannung getrennt werden, ziehen Sie zusätzlich immer den Netzstecker! Andernfalls können Mainboard und auch weitere Komponenten beschädigt werden!

Bedienelemente und Anschlüsse

Bitte beachten Sie:

Bei neueren Versionen des Netzteils kann sich die Anordnung der Bedienelemente und Anschlüsse evtl. ändern.

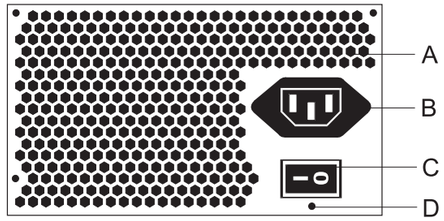

A Zahlreiche Öffnungen

Die großflächige Anordnung dieser kleinen Öffnungen erzielt im Zusammenhang mit dem großen, langsam laufenden 120mm-Lüfter mindestens die gleiche Luftbewegung wie ein herkömmlicher 80mm-Lüfter. Allerdings liegt der Geräuschpegel weit niedriger.

Verdecken Sie niemals die Lüftungsöffnungen des Netzteils, durch den Hitzestau wird das Netzteil und die angeschlossenen Komponenten zerstört!

B Netzbuchse

Über diese Buchse wird das Netzteil mit der Netzspannung (230V~/50Hz) verbunden.

C Netzschalter

Der Netzschalter dient zum Ein- und Ausschalten (I = Ein, 0 = Aus).

D Schraubenlöcher

Die vier Schraubenlöcher an den äußeren Ecken des Netzteils dienen zur Befestigung des Netzteils im PC-Gehäuse. Verwenden Sie so viele Schrauben, wie bei Ihrem Computergehäuse möglich. Durch das hohe Gewicht des Netzteils könnte es sonst zu Beschädigungen des Gehäuses kommen (z.B. bei Transport).

Einbau

Falls Sie keine Fachkenntnisse für den Einbau besitzen, so lassen Sie den Einbau von einer FACHKRAFT oder einer entsprechenden Fachwerkstatt durchführen!

Durch unsachgemäßen Einbau wird sowohl das Netzteil als auch Ihr Computer und alle angeschlossenen Geräte beschädigt. Außerdem ist dies mit Gefahren wie z.B. Kurzschluss, elektrischem Schlag oder Brandgefahr verbunden.

Vorsicht, Lebensgefahr!

Schalten Sie den Computer, in den das Netzteil eingebaut werden soll und alle angeschlossenen Geräte aus und trennen Sie alle Geräte von der Netzspannung, ziehen Sie den Netzstecker! Das Ausschalten über den Netzschalter genügt nicht!

- Öffnen Sie das Gehäuse Ihres Computers und nehmen Sie den Gehäusedeckel vorsichtig ab.
- Falls das Netzteil als Ersatz z.B. für ein altes, defektes Netzteil dienen soll, so müssen Sie zuerst das vorhandene Netzteil ausbauen. Lösen Sie zuerst vorsichtig alle Verbindungsstecker für Mainboard und die eingebauten Geräte. Danach sind ggf. vorhandene Kabelbinder zu entfernen.
- Halten Sie das alte Netzteil fest und entfernen Sie alle Halteschrauben des Netzteils, so dass es sich aus dem Gehäuse herausnehmen lässt.
- Schrauben Sie das neue Netzteil mit 4 Schrauben (Zollgewinde, Gewindelänge max. ca. 5mm) in Ihrem Gehäuse fest.
- Verbinden Sie das Mainboard mit dem breiten ATX-Stecker (nicht mit Gewalt einstecken! Der Stecker muss sich leicht einstecken lassen und dann einrasten). Je nach Mainboard (20- oder 24pol. Buchse) kann vom 24poligen ATX-Stecker ein 4poliger Teil abgetrennt werden. Letzterer darf jedoch nicht für andere Anschlüsse des Mainboards verwendet werden!
- Das ATX-Netzteil verfügt auch über einen 4poligen ATX2.0-12V-Stecker, der für viele Mainboards benötigt wird (z.B. für Mainboards für Intel-P4- oder AMD64-Prozessor). Er dient dazu, die +12V-Spannung zusätzlich über Extra-Leitungen ans Mainboard anzuschließen (dient zur Entlastung der +12V-Leitung des ATX-Stromsteckers).
- Verbinden Sie alle Geräte im PC-Gehäuse mit den passenden Stromsteckern, z.B. Festplatte, DVD-Brenner usw.
- Verlegen Sie die Kabel sauber und geradlinig, achten Sie darauf, daß die Kabel nicht gequetscht oder anderweitig beschädigt werden. Schützen Sie die Kabel vor den scharfen Kanten im Gehäuse. Achten Sie darauf, dass sie nicht in Lüfter des Computers gelangen.
- Verwenden Sie zur Fixierung der Kabel im Gehäuse Kabelbinder.
- Kontrollieren Sie: Ist der Power-Taster auf der Front Ihres ATX-Gehäuses mit dem entsprechenden Anschluss auf dem Mainboard verbunden?

Das Einschalten über den Netzschalter führt nämlich nicht zum Einschalten des Computers (evtl. über BIOS-Einstellung veränderbar)!

- Verschließen Sie das Gehäuse des Computers und verbinden Sie ihn wieder mit Ihren anderen Geräten, Kabeln und Zubehör.
- Verbinden Sie jetzt den Computer mit der Netzspannung und schalten Sie das ATX-Netzteil über den Netzschalter auf der Rückseite des ATX-Netzteils ein.

Der Rechner startet jetzt normalerweise noch nicht. Drücken Sie dazu kurz auf den Power-Taster auf der Front Ihres ATX-Gehäuses, um den Computer einzuschalten.

- Startet Ihr Computer nicht korrekt, so schalten Sie ihn sofort aus und kontrollieren Sie sämtliche Einstellungen und Kabelverbindungen.

  Bevor Sie das Gehäuse zur Überprüfung öffnen, denken Sie daran, alle Geräte auszuschalten und von der Netzspannung zu trennen; ziehen Sie den Netzstecker, s.o.!

Handhabung

Beachten Sie sämtliche Sicherheitshinweise in dieser Bedienungsanleitung!

Der Betrieb des Produkts ist nur in trockenen Innenräumen zulässig. Der Kontakt mit Feuchtigkeit ist unbedingt zu vermeiden! Fassen Sie das Gerät und das Netzkabel/Stecker nicht mit feuchten oder nassen Händen an! Es besteht die Gefahr eines lebensgefährlichen elektrischen Schlages!

Vermeiden Sie folgende widrige Umgebungsbedingungen am Aufstellungsort oder beim Transport:

- Nässe oder zu hohe Luftfeuchtigkeit
- Extreme Kälte oder Hitze
- Direkte Sonneneinstrahlung
- Staub oder brennbare Gase, Dämpfe oder Lösungsmittel
- starke Vibrationen
- starke Magnetfelder, wie in der Nähe von Maschinen oder Lautsprechern

Achten Sie auf eine ausreichende Belüftung des Computers/Netzteils am Aufstellungsort. Der Computer muss so aufgestellt/platziert werden, dass eine Luftzirkulation stattfinden kann. Verdecken Sie nie die Lüftungsöffnungen, decken Sie den Computer bei Betrieb niemals ab.

Fassen Sie nicht mit irgendwelchen Gegenständen, z.B. Büroklammern, Kugelschreiber, Steck- und Stricknadeln usw. in die Lüftungsschlitze und Geräteöffnungen.

Kinder könnten versuchen, Gegenstände (z.B. Spielzeug) in die Lüftungsschlitze, Geräteöffnungen des ATX-Netzteils bzw. des Computers zu stecken.

Dadurch wird das ATX-Netzteil und der Computer, in den es eingebaut ist, beschädigt. Außerdem besteht bei Berührung von elektrischen Leitungen und Anschlussstellen Lebensgefahr durch einen elektrischen Schlag!

Wenn das Netzteil (bzw. der Computer, in den das Netzteil eingebaut ist) von einem kalten in einen warmen Raum gebracht wird, kann Kondenswasser entstehen.

Lassen Sie das Netzteil (und den Computer, in den das Netzteil eingebaut ist) zuerst auf Zimmertemperatur kommen, bevor Sie es mit der Netzspannung verbinden und einschalten. Dies kann u.U. mehrere Stunden dauern. Andernfalls kann nicht nur das Netzteil oder der Computer zerstört werden, sondern es besteht die Gefahr eines lebensgefährlichen elektrischen Schlages!

Achten Sie beim Aufstellen des Computers darauf, dass keines der Kabel geknickt oder gequetscht wird.

Überprüfen Sie vor jedem Gebrauch das ATX-Netzteil (und den Computer) auf Beschädigungen. Falls Sie Beschädigungen feststellen, so darf das ATX-Netzteil bzw. der Computer NICHT an die Netzspannung angeschlossen werden! Es besteht Lebensgefahr!

Es ist anzunehmen, dass ein gefahrloser Betrieb nicht mehr möglich ist, wenn

- das Gerät sichtbare Beschädigungen aufweist,
- das Gerät nicht mehr funktioniert und
- nach längerer Lagerung unter ungünstigen Verhältnissen oder
- nach schweren Transportbeanspruchungen.

Ziehen Sie den Netzstecker nicht am Kabel, andernfalls kann es beschädigt werden, Gefahr durch elektrischen Schlag!

Das ATX-Netzteil darf nicht geöffnet werden. Es sind keine für Sie zu wartenden Teile im Inneren des ATX-Netzteils.

Falls das ATX-Netzteil (bzw. der Computer, in den es eingebaut ist), über längere Zeit nicht benutzt wird (z.B. bei Lagerung), so schalten Sie es über den Netzschalter aus und ziehen Sie zusätzlich den Netzstecker des Netzkabels aus der Netzsteckdose.

Wenn Sie den Computer nur über den Power-Taster auf der Front des Computergehäuses ausschalten, so befindet sich der Computer bzw. das Netzteil im „Standby“-Modus (ähnlich einem Fernseher). Vor Umbauten an dem Computer (z.B. beim Einbau einer Steckkarte) muss deshalb der Computer von der Netzspannung getrennt werden. Schalten Sie das ATX-Netzteil über den Netzschalter aus und trennen Sie es von der Netzspannung, ziehen Sie den Netzstecker.

Das ATX-Netzteil hat im „Standby“-Modus eine (wenn auch geringe) Leistungsaufnahme. Eine leichte Erwärmung ist deshalb normal. Pro Monat können im „Standby“-Modus einige kWh (Kilowattstunden) zusammen kommen. Je nach Strompreis bedeutet dies Kosten von vielleicht 1-2 Euro pro Monat, die leicht eingespart werden können: Einfach das ATX-Netzteil über den Netzschalter ausschalten.

Wartung

Es sind keine für Sie zu wartenden Teile in dem ATX-Netzteil, öffnen Sie es deshalb niemals.

Eine Wartung oder Reparatur und ein damit verbundenes Öfffnen des ATX-Netzteils darf nur von einem Fachmann oder einer Fachwerkstatt durchgeführt werden.

Die im ATX-Netzteil eingebaute Gerätesicherung ist nur mit Spezialwerkzeug auszutauschen. Versuchen Sie deshalb nicht, die Sicherung selbst auszuwechseln; überlassen Sie dies einem Fachmann bzw. einer Fachwerkstatt.

Entsorgung

Elektrische und elektronische Geräte dürfen nicht in den Hausmüll!

Entsorgen Sie das Produkt am Ende seiner Lebensdauer gemäß den geltenden gesetzlichen Vorschriften.

Technische Daten

- Betriebsspannung: 230V~/50Hz
- Ausgangsleistung max. 350W (bei 3.3V= & +5V= max. 130W)
- Ausgangsspannungen und Ausgangsströme (siehe Aufdruck auf dem Netzteil):

+3.3V=	max. 20A
+5V=	max. 13A
+12V1=	max. 10A
+12V2=	max. 13A
-12V=	max. 0.3A
+5V= (Standby)	max. 2.5A

- Spannungsanschlüsse (Anzahl der Stecker könnte sich bei neueren Versionen des Netzteils evtl. ändern):
  1 x 24pol. ATX-Stecker (trennbar in 20pol. ATX-Stecker und 4pol. Stecker für ältere Mainboards)
  5 x 5.25"-Stromstecker
  1 x 3.5"-Stromstecker
  1 x ATX-Stecker (für Mainboard)
  1 x 4poliger ATX2.0-12V-Stecker (für Mainboard mit entsprechendem Anschluss)
  2 x S-ATA-Stromstecker (z.B. für S-ATA-Festplatten)
- Netzschalter auf Geräterückseite
- 120mm-Lüfter
- Passive PFC (Power-Factor-Correction)

Anschlussbelegungen der Stecker

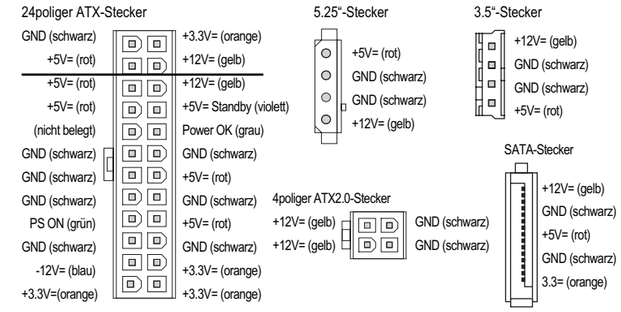

Der 24pol. ATX-Stecker ist trennbar in einen 20pol. und einen 4pol. Stecker. Der 20pol. Stecker dient zum Anschluss an ältere Mainboards. Der 4pol. Stecker darf dann nicht für andere Anschlüsse verwendet werden (nicht mit dem 4pol. ATX2.0-Stecker verwechseln!).

Tipps & Hinweise

- Das Netzteil befindet sich nach dem Ausschalten über den Power-Taster Ihres ATX-Gehäuses im „Standby“-Modus (wie z.B. ein Fernseher).

  Das ATX-Netzteil hat in diesem „Standby“-Modus immer noch eine bestimmte Leistungsaufnahme. Um Energie zu sparen, sollten Sie das ATX-Netzteil deshalb über den Netzschalter ausschalten, wenn Sie Ihren Computer nicht benötigen.
- Falls Ihr Mainboard über den 4poligen ATX2.0-Anschluss für die +12V-Spannung verfügt (z.B. auf fast allen Mainboards für Intel-P4- oder AMD64-CPU zu finden), so verbinden Sie ihn mit dem entsprechenden Anschluss (4pol. ATX2.0-Stecker) des ATX-Netzteils.

  Der Anschluss dient für eine bessere Versorgung der Schaltregler auf dem Mainboard (die den Strom bzw. die Spannung für die CPU erzeugen) und für eine Entlastung der +12V-Leitung des ATX-Stromsteckers. Wird der Stecker nicht angeschlossen, startet u.U. das Mainboard nicht.
- Wenn der Computer beim Betätigen des Tasters auf der Frontseite Ihres Computergehäuses nicht startet, so kontrollieren Sie, ob der Netzschalter auf dem ATX-Netzteil eingeschaltet (Stellung „I“) ist.

  Haben Sie den Computer vorher erst zusammengebaut, so überprüfen Sie, ob alle Kabel richtig angeschlossen sind (z.B. IDE- und FDD-Kabel). Sind die Steckkarten richtig eingesteckt, der CPU-Lüfter angeschlossen? Hat die Grafikkarte einen eigenen Stromanschluss, so muss dieser mit einem entsprechenden Anschluss des Netzteils verbunden werden!
- Verlegen Sie alle Kabel in dem Computer so, dass sie nicht in einen Lüfter gelangen können.

Diese Bedienungsanleitung ist eine Publikation der Conrad Electronic SE, Klaus-Conrad-Straße 1, D-92240 Hirschau.

Diese Bedienungsanleitung entspricht dem technischen Stand bei Drucklegung. Änderung in Technik und Ausstattung vorbehalten.

© Copyright 2008 by Conrad Electronic SE. Printed in Germany.

ATX-PC power unit 350W „Jou Jye“

Version 03/08

CE

Item-No. 99 83 40

Intended Use

The ATX power unit has to be mounted and operated in a suitable PC ATX housing. There it is used to supply PC components such as the motherboard, the hard disk, the CD-ROM etc. with power.

The motherboard must be provided with an ATX power connection.

Modification or conversion of any part of the product is not permitted; never dismantle it.

Use other than that described above can lead to damage to the product and may involve additional risks such as short circuits, fire, electrical shocks etc.

Observe all the safety and mounting instructions contained in these operating instructions.

This product complies with the applicable National and European specifications. All names of companies and products are trademarks of the respective owner. All rights reserved.

Contents

- Power unit
- Power Cable
- Operating instructions

Safety instructions

The warranty will lapse for damage arising due to non-compliance with these operating instructions. Liability for any and all consequential damage is excluded!

We shall not accept liability for damage to property or personal injury caused by incorrect handling or non-compliance with the safety instructions. Any claim to warranty will lapse in such cases!

- For safety and licensing (CE) reasons, unauthorised conversion and/or modifications to the product are not permitted.
- The ATX power unit is constructed in compliance with protection class 1. The only voltage source that may be used is a properly designed mains socket-outlet with the protective earth conductor of the public supply grid. The power unit is exclusively designed for use on a mains voltage of 230V~/50Hz.
- The product must not get damp or wet, it is intended only for use in dry, indoor locations. Do not place vessels such as glasses, vases etc. on or alongside the computer. Liquids could seep into the casing and in doing so impair the electrical safety of the device. There is furthermore a high risk of fire or of a life-threatening electric shock.

  In such a case, switch off the mains socket to which the product is connected (e.g. switch off the automatic fuse) and pull the mains plug out of the mains socket and the ATX power unit. After that, the ATX power unit must no longer be used; take it to a specialized workshop.
- If the ATX power unit (or the computer in which the power unit is installed) is taken from a cold environment to a warm one, it is possible that condensation water develops. Allow the power supply unit (and the computer into which the power supply unit is installed) to reach room temperature first, before connecting it with the mains voltage and switching it on. This may take several hours. Otherwise this may not only destroy the power supply unit or the computer, but there is also the risk of a life-threatening electric shock!
- The power unit, computer, mains cable and mains plug must not be handled with damp or wet hands. Otherwise there is the risk of a fatal electric shock!
- Do not pull the cable of the power supply unit to unplug it from the mains socket!
- Do not touch the mains cable if it shows any signs of damage. First of all, switch off the corresponding mains socket (e.g. via the respective circuit-breaker) and afterwards carefully pull the mains plug from the socket. Exchange the power cord with a new one with the same technical specifications. Repair of the damaged power cord is not authorized!
- The product is not a toy and must be kept out of the reach of children. Children cannot estimate the risks which can arise by the incorrect handling of electrical appliances. Be especially careful if children are around, as they could try to put objects through the opening of the housing into the device! There is a risk of a fatal electric shock.
- Do not leave packing materials unattended. They may become dangerous playing material for children.
- The regulations of the Accident Prevention & Insurance Association for electric facilities and equipment must be observed in commercial premises.

  At schools, education centres, hobby and self-help workshops the operation of the product is to be supervised by trained employees.

Functional Description

The power unit is designed for use on a mains voltage of 230V~/50Hz.

The ATX power unit converts this mains voltage into the internal direct voltages required by the PC (+3.3V, +5V, +12V, -12V).

A built-in fan extracts the excessive heat that is formed during this transformation (low noise level due to large 120mm fan).

The ATX power supply unit can be switched on and off via the power switch.

However, the computer does not start up immediately when the mains switch is switched on. The power supply unit as well as the connected mainboard are in the so called “standby” mode first. To start the computer, briefly press the power button on the front side of your ATX housing. The button has to be connected via a cable with the corresponding connection on your mainboard (e.g. „ATX power“ connection or similar; see instructions for mainboard).

If the computer is switched off by the power button, the stand-by voltage is still applied to your motherboard.

This is necessary for, e.g. switching the computer on via the keyboard or mouse (if the BIOS of your computer provides this option) or for the automatic switching on/booting of a modem/ISDN call/network access (irrespective of BIOS and software).

In case of interference in your computer (e.g. if you want to install a new plug-in card), the ATX power supply unit must be switched off beforehand via the mains switch which is located on the ATX power supply unit and it must be separated from the mains voltage; in addition, always disconnect the mains plug! Otherwise the mainboard as well as other components may become damaged!

Controls and Connections

Please note:

With new versions of the power unit, the arrangement of the operating elements and connections could have been altered.

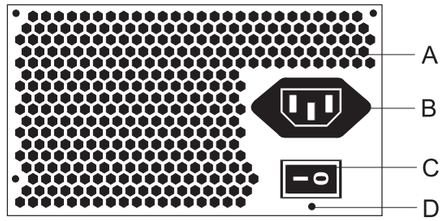

A Numerous openings

The extensive arrangement of these small openings achieves, in connection with both slow moving 120mm fans, at least the same air movement as a conventional 80mm fan. Admittedly, the noise level is clearly lower.

Never cover up the air slots of the power unit. Through heat accumulation, the power unit and any connected components will be destroyed!

B Mains supply socket

The power unit is powered (230V~/50Hz) via this socket.

C Power switch

The power switch serves to switch the device on and off (I = On, 0 = Off).

D Screw holes

The four screw holes in the outside corners of the power unit are provided for fastening the power unit inside the PC housing. Use as many screws as possible with your computer housing. The high weight of the power supply unit could cause damage to the housing (eg during transport).

Installation

If you do not possess the know-how for the assembly, this should be undertaken by a SPECIALIST or by a specialized outlet!

Incorrect installation will damage the power supply unit, your computer and all connected devices. Furthermore, there are dangers involved such as short circuit, electrical shock or risk of fire.

Caution, danger of fatal injury!

Switch off the computer in which the power supply unit is to be installed and all connected devices. Isolate all devices from the mains voltage and pull out the mains power plug! Switching off via the mains switch is not sufficient!

- Open the housing of your computer and remove the cover carefully.
- If the power unit is to be used to replace a defective power unit, for example, remove the old defective power unit first. First of all, disconnect all connecting plugs for the motherboard and the installed devices. Then remove the cable ties which may be there.
- Hold the old power unit tightly and remove all retaining screws of the power unit so that it can be taken out of the housing.
- Screw down the new power unit in the housing with 4 screws (thread basing on inch-system, max. screw length ca. 5mm).
- Connect the motherboard by using the broad ATX plug (Do not use force! The connector must be easy to plug in and then lock in place). According to your motherboard (20 or 24 pin socket), a 4-pin segment can be removed from the 24-pin ATX connector. However, the latter must not be used for sockets other than motherboards!
- The ATX power unit also has a 4-pin ATX2.0 12-V plug which is required for many motherboards (e.g. motherboards for Intel P4 or AMD64 processors). It serves to additionally connect the +12V voltage via extra lines to the mainboard (serves to as a relief of the +12V line of the ATX power supply unit).
- Connect all devices in the PC housing with the respective power plugs, e.g. hard disk, DVD writer, etc.)
- Install all cables neatly in straight lines ensuring that the cables are not squeezed or damaged in any way. Protect the cables from sharp edges in the housing. Make sure that they do not become entangled in the fan of the computer.
- Use cable ties to fix the cable in the housing.
- Check the following points: Is the power button on the front of your ATX housing connected to the appropriate port on the motherboard?

Switching on via the mains switch does not result in switching on the computer (can possibly be changed via the BIOS setting)!

- Close the computer housing and re-connect the computer to all other devices, cables and accessories.
- Now, connect the computer to the mains voltage and switch on the ATX power unit via the mains switch on the rear of the ATX power unit.

Normally, the computer will not start up immediately. Briefly press the power button on the front of your ATX housing to switch the computer on.

- If your computer does not start correctly, switch it off immediately and check all the settings and cable connections.

  Before you open the housing to check, remember to switch off all devices. Isolate them from mains voltage and pull out the mains power plug (see above).

Handling

Observe all safety instructions in these operating instructions!

You may only operate the product in dry indoor areas. Contact with moisture must be avoided at all times. Never touch the device and the power cord/plug when your hands are wet or damp. There is a risk of a fatal electric shock.

Avoid the following unfavourable environmental conditions at the installation location and during transportation:

- Excessive humidity or dampness
- extreme cold or heat
- direct sunlight
- Dust or combustible gases, vapours or solvents
- Strong vibrations
- strong magnetic fields such as those found in the vicinity of machinery or loudspeakers

Make sure there is sufficient ventilation of the computer/power supply unit on the installation site. The computer has to be set up/placed in a way so that there can be air circulation. Never cover up the air slots or the computer when it is in operation.

Do not insert any object, e.g. paper clip, ballpoint pen, pin, needle or knitting needle etc. into the ventilation slots or openings of the devices.

Children may try to insert objects (e.g. toys) into the ventilation slots, openings of the housing of the ATX power supply unit or of the computer.

This would damage the ATX power supply unit and the computer in which it is installed. There is furthermore the risk of a life-threatening electric shock if you touch electrical lines and terminals!

If you bring the power supply unit (or the computer into which the power supply unit is installed) from a cold to a warm room, condensation water may form.

Allow the power supply unit, (and the computer into which the power supply unit is installed), to reach room temperature first, before connecting it to the mains voltage and switching it on. This may take several hours. Otherwise this may not only destroy the power supply unit or the computer, but there is also the risk of a life-threatening electric shock!

When installing the computer, make sure that none of the cables are pinched or caught.

Check the ATX power supply unit (and the computer) for damage before each use. If you detect any damage, the ATX power supply unit or the computer must NOT be connected to the mains voltage! This presents a danger to life.

It can be assumed that safe operation is no longer possible if:

- the device is visibly damaged,
- - the device is no longer functional and
- the unit was stored under unfavourable conditions for a long period of time or
- if it has been subjected to considerable stress in transit.

Do not pull the cable of the power unit to unplug it from the mains socket. It may get damaged. Risk of an electric shock!

The ATX power supply unit must not be opened! There are no serviceable parts inside the ATX power supply unit.

If the ATX power supply unit (or the computer in which it is installed) is not used for a longer period of time (e.g. if it is in storage) then switch it off via the mains switch and additionally pull the mains plug of the power cord from the mains socket.

If you only switch off the computer via the power button on the front of the computer housing, then the computer or the power supply unit is in „standby“ mode (similar to a television). This is why the computer must be separated from the mains voltage before retro-fitting work is done on your computer (e.g. when inserting a plug-in card). Switch the ATX power supply unit off via the mains switch and separate it from the mains voltage; pull the mains plug.

The ATX power supply unit has (although it is low) a power input in „standby“ mode. This is why a slight warming is normal. In the „standby“ mode, some kWh (kilowatt hours) can be accumulated per month. Depending on the price of electricity this means costs of maybe about 1-2 Euro per month that can be easily saved. Simply switch off the ATX power unit via the mains power switch.

Maintenance

None of the components inside the ATX power unit is to be serviced by the user. Therefore never open it.

Servicing or repair works and any associated opening of the ATX power unit may only be carried out by a specialist or a specialist workshop.

The fuse which is installed in the ATX power supply unit must be replaced with a special tool only. This is why you should not try to replace the fuse yourself, leave this to an expert or a specialized workshop.

Disposal

Electric and electronic devices must not be disposed of in the domestic waste.

Please dispose of the device when it is no longer in use, according to the current statutory requirements.

Technical data

- Operating voltage: 230V~/50Hz
- Power output max. 350W (at 3.3V= & +5V= max. 130W)
- Output voltages and output currents (also see imprint on power supply unit):

+3.3V=	max. 20A
+5V=	max. 13A
+12V1=	max. 10A
+12V2=	max. 13A
-12V=	max. 0.3A
+5V= (stand-by)	max. 2.5A

- Voltage connections (The number of connections may be different on later versions of the power supply unit).
  1 x 24 pins ATX connector (seperable to 20 pins ATX connector and 4 pins connector for older motherboards)
  5 x 5.25“ power plug
  1 x 3.5“ current plug
  1 x ATX plug (for the motherboard)
  1 x 4-pin ATX2.0 12V plug (for motherboard with corresponding connection)
  2 x S-ATA current plug (e.g. for S-ATA hard disks)
- Mains switch on the back of the device
- Fan 120mm
- Passive PFC (Power Factor Correction)

Terminal Assignments of Plugs

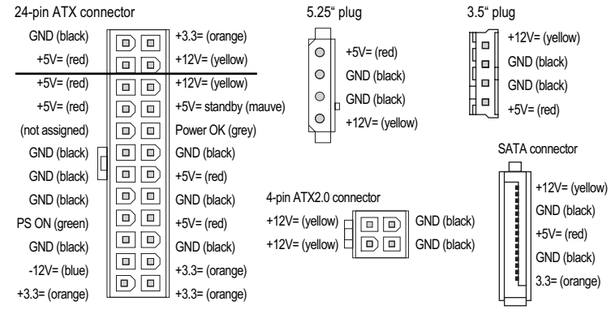

The 24-pin ATX connector is separable into a 20-pin and 4-pin plug. The 20-pin plug can be connected to older motherboards. The 4-pin plug may not be used for other connections (Do not confuse with 4-pin ATX2.0 connector!).

Tips & Notes

- The power unit is in „standby“ mode after it had been switched off with the power button on the ATX housing (similar to a television).

  The ATX power unit has a certain power input in „standby“ mode. This is why you should also switch off the ATX power supply unit via the mains switch in order to save energy, if you don’t need your computer.
- If your motherboard has the 4-pin ATX2.0 connection for the +12-V voltage (e.g. to be found on almost all motherboards for Intel P4 or AMD64 CPU), connect it to the corresponding connection (4-pins ATX2.0 connector) of the ATX power unit.

  The port is usually used to provide a better supply to the switch-mode controls on the motherboard (which generate the current/voltage for the CPU) and to reduce the load of the +12V wire of the ATX current connector. If the plug is not connected the mainboard may not start.
- If the computer does not start when you press the button on the front of the computer housing, check if the mains switch of the ATX power unit is switched on (position „I“).

  If you have just assembled the computer, check if all cables are connected correctly (e.g. IDE and FDD cables). Are the boards plugged in correctly, is the CPU fan connected? If the graphics board has a sperate bus bar, it has to be connected with an appropriate connector of a power unit!
- Lay all the cables in the computer in such a way that they cannot get into a fan.

These operating instructions are published by Conrad Electronic SE, Klaus-Conrad-Straße 1, D-92240 Hirschau/Germany.

The operating instructions reflect the current technical specifications at time of print. We reserve the right to change the technical or physical specifications.

© Copyright 2008 by Conrad Electronic SE. Printed in Germany.

Bloc d'alimentation PC ATX 350 W „Jou Jye“

Version 03/08

CE

N° de commande 99 83 40

Utilisation conforme

Le bloc d'alimentation ATX doit être installé et exploité dans un boîtier d'ordinateur ATX approprié. Il y assure l'alimentation électrique des composants de l'ordinateur tels que la carte mère, le disque dur, le lecteur de CD-ROM, etc.

La carte mère doit disposer d'un raccordement électrique ATX.

L'ensemble du produit ne doit être ni modifié ni transformé. Ne jamais le démonter.

Toute utilisation autre que celle décrite précédemment peut provoquer l'endommagement du produit. De plus, elle entraîne l'apparition de risques de courts-circuits, d'incendies, de décharges électriques, etc.

Observer toutes les consignes de sécurité et de montage de ces instructions d'utilisation !

Ce produit satisfait aux exigences légales nationales et européennes. Tous les noms de société et toutes les désignations de produit sont des marques déposées de leurs propriétaires respectifs. Tous droits réservés.

Etendue de la fourniture

- Bloc d'alimentation
- Câble d'alimentation
- Instructions d'utilisation

Consignes de sécurité

Tout dommage résultant d'un non-respect des présentes consignes entraîne l'annulation de la garantie. Nous déclinons toute responsabilité pour les dommages consécutifs !

De même, nous n'assumons aucune responsabilité en cas de dommages matériels ou corporels résultant d'une utilisation non appropriée de l'appareil ou d'un non-respect des présentes consignes. Tout droit à la garantie est annulée dans de tels cas !

- Pour des raisons de sécurité et d´homologation (CE), toute transformation et / ou modification individuelle du produit est interdite.
- Le bloc d'alimentation ATX correspond à la classe de protection 1. Comme source de tension, utiliser uniquement une prise de courant en parfait état de marche, raccordée au réseau d'alimentation public. Le bloc d'alimentation est prévu exclusivement pour fonctionner sous une tension nominale de 230 V~/50 Hz.
- Ce produit ne doit pas prendre l'eau ou l'humidité, il n'est adapté que pour un fonctionnement dans des locaux intérieurs fermés et secs. Ne déposer aucun récipient rempli de liquides tels que p. ex. des vases ou plantes sur ou à côté de l'ordinateur. Les liquides pourraient pénétrer à l'intérieur du boîtier et compromettre sa sécurité électrique. Risque élevé d'incendie ou d'un choc électrique avec danger de mort !

  Dans ce cas, débrancher l'appareil de la prise de courant correspondante (déconnecter, par ex., le coupe-circuit automatique) et retirer ensuite la fiche d'alimentation de la prise de courant et du bloc d'alimentation ATX. Le bloc d'alimentation ATX ne doit plus être remis en service. Confiez-le à un atelier spécialisé.
- Lorsque le bloc d'alimentation ATX (ou l'ordinateur dans lequel est intégré le bloc d'alimentation) vient d'être déplacé d'un local froid à un local chaud, de l'eau de condensation peut se former. Attendez que le bloc d´alimentation (et l´ordinateur dans lequel est intégrée l´alimentation) ait atteint la température ambiante avant d'appliquer la tension de réseau et de le mettre en marche. Selon le cas, cela peut prendre plusieurs heures. Le cas échéant, non seulement le bloc ou l´ordinateur peuvent être détruits mais il y a risque d´électrocution mortelle !
- Ne jamais toucher le bloc d'alimentation, l'ordinateur, le câble de réseau et la fiche avec des mains humides ou mouillées. Sinon il y risque de chocs électriques avec danger de mort !
- Débrancher en tirant sur la fiche et non pas sur le câble !
- Si le câble d'alimentation est endommagé, ne pas toucher le câble. Mettez tout d'abord la prise de courant correspondante hors tension (p. ex. par le biais du coupe-circuit automatique correspondant), puis retirez avec précaution la fiche secteur de la prise de courant. Remplacez le câble de réseau par un neuf présentant des caractéristiques techniques identiques. La réparation du câble d'alimentation n'est pas admissible !
- Cet appareil n'est pas un jouet, tenez-le hors de portée des enfants. Ceux-ci ne sont pas en mesure de juger les risques susceptibles d'apparaître lors d'une manipulation des appareils électriques. Faire preuve de la plus grande prudence en présence d'enfants qui pourraient essayer d´introduire des objets à l'intérieur de l'appareil par les orifices du boîtier. Risque de choc électrique avec danger de mort !
- Ne pas laisser le matériel d'emballage sans surveillance, il pourrait constituer un jouet dangereux pour les enfants.
- Dans les installations industrielles, il conviendra d'observer les consignes de prévention des accidents relatives aux installations électriques et les modes d'exploitation édictées par les syndicats professionnels.

  Dans les écoles, les centres de formation, les ateliers de loisirs et de réinsertion, la manipulation d'appareils alimentés par le secteur doit être surveillée par un personnel responsable, spécialement formé à cet effet.

Description du fonctionnement

Le bloc d'alimentation est prévu pour fonctionner avec une tension nominale / une fréquence de 230V~/50Hz.

Le bloc d'alimentation ATX pour ordinateur convertit cette tension de réseau en tensions continues indispensables au fonctionnement interne de l'ordinateur (+3,3 V, +5 V, +12 V, -12 V).

Un ventilateur intégré permet d'évacuer la chaleur excédentaire dégagée lors de cette transformation (faible niveau de bruit grâce à un grand ventilateur de 1200 mm).

Le bloc d'alimentation ATX peut être allumé et éteint avec l'interrupteur d'alimentation.

L'ordinateur ne démarre toutefois pas encore après l'actionnement de l'interrupteur secteur. En effet, l'alimentation ainsi que la carte mère qui y est raccordée sont en mode „stand-by“. Pour démarrer l'ordinateur, l'utilisateur doit appuyer brièvement sur le poussoir Power sur la face avant du boîtier ATX. Ce poussoir doit être relié par un câble au branchement correspondant sur votre carte mère (p. ex. connexion „ATX POWER“, voir la notice d´utilisation de la carte mère).

Lorsque vous arrêtez votre ordinateur par le biais du bouton-poussoir „Power“, une tension résiduelle reste systématiquement appliquée aux bornes de votre carte mère.

Cette tension est requise par ex. pour la mise en service du PC via le clavier ou la souris (sous condition que le BIOS de votre PC prévoie cette possibilité) ou pour allumer / démarrer automatiquement le PC en cas d'accès au réseau via modem / RNIS (dépend du BIOS et du logiciel).

En cas d'intervention dans votre ordinateur (p. ex. pour monter une nouvelle carte débrochable), il convient donc d'arrêter préalablement l'alimentation à découpage ATX par le biais de l'interrupteur secteur situé sur cette dernière et de la débrancher du secteur. Retirez en plus la fiche de la prise de courant. Le cas échéant, cette opération peut endommager la carte mère et autres composants !

Eléments de commande et raccordements

Veuillez noter :

La disposition des éléments de commande et les raccordements peuvent éventuellement être différents pour des versions plus récentes du bloc d'alimentation.

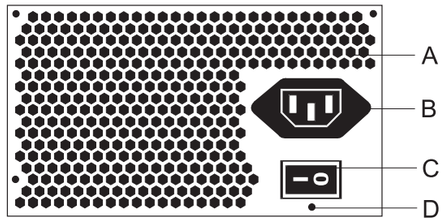

A Nombreuses ouvertures

La disposition sur une grande surface de ces petits orifices combinée au grand ventilateur de 120 mm à vitesse lente permet d'obtenir le même déplacement d'air qu'un ventilateur conventionnel de 80 mm. Mais le niveau de bruit est nettement plus faible.

Ne jamais couvrir les orifices de ventilation du bloc d'alimentation ; l'accumulation de chaleur conduit à la destruction du bloc d'alimentation et des composants raccordés !

B Prise de réseau

Le bloc d'alimentation est raccordé à la tension de réseau par le biais de cette prise femelle (230 V~/50 Hz).

C Interrupteur réseau

L'interrupteur réseau sert à la mise en service et à l'arrêt (I = marche, 0 = arrêt).

D Trou de vis

Les quatre trous de vis aux angles extérieurs du bloc d'alimentation sont prévus pour la fixation du bloc d'alimentation dans le boîtier de l'ordinateur. Utilisez autant de vis que possible pour votre boîtier d'ordinateur. Autrement, le poids élevé du bloc d'alimentation pourrait endommager le boîtier de l'ordinateur (p. ex. pendant le transport).

Montage

Si vous n'avez pas les connaissances spécialisées nécessaires pour le montage, veuillez confier cette opération à un TECHNICIEN SPECIALISE ou à un atelier spécialisé !

Un montage incorrect est susceptible d'endommager non seulement le bloc d'alimentation, mais aussi votre ordinateur et tous les appareils raccordés. Par ailleurs cela cause des risques tels que p. ex. des courts-circuits, chocs électriques ou risques d'incendie.

Attention, danger de mort !

Arrêter l'ordinateur dans lequel le bloc d'alimentation doit être monté, ainsi que tous les appareils raccordés, et les débrancher du réseau en retirant les fiches des prises de courant ! L'arrêt de l'appareil par le biais de l'interrupteur de réseau ne suffit pas !

- Ouvrrir avec précaution le boîtier de votre ordinateur et enlever son couvercle.
- Si cette alimentation est destinée p. ex. à remplacer un bloc d'alimentation défectueux, il faut tout d'abord démonter ce dernier. Débrancher tout d'abord tous les connecteurs reliant la carte mère et les autres appareils intégrés. Puis retirer les serre-câbles présents.
- Maintenir le vieux bloc d'alimentation et retirer toutes les vis de fixation de ce dernier afin de pouvoir le retirer du boîtier d'ordinateur.
- Visser le bloc d'alimentation neuf avec 4 vis (filetage en pouce, longueur de filet de 5 mm max.) dans le boîtier de votre ordinateur.
- Relier la carte mère au large connecteur ATX (ne pas forcer ! le connecteur doit s'enficher facilement et puis s'enclencher). Selon la carte mère (prise de 20 ou 24 broches) il est possible de séparer une partie de 4 broches du connecteur ATX 24 broches. Ce dernier ne doit pas être utilisé pour d'autres connexions de la carte mère !
- Le bloc d'alimentation ATX pour ordinateur dispose également d'un connecteur ATX2.0 12 V 4 broches, requis pour de nombreuses cartes mère (par ex. pour cartes mère destinées à des processeurs Intel P4 ou AMD64). Elle sert à raccorder la tension +12 V à la carte mère par le biais de câbles supplémentaires (ce qui permet de soulager le câble +12 V du connecteur électrique ATX).
- Raccordez tous les appareils contenus dans le boîtier d´ordinateur aux connecteurs électriques appropriés tels que disque dur, graveur de DVD, etc.
- Veiller à ce que les câbles soient correctement posés en ligne droite à l'intérieur de l'ordinateur ; veiller, par ailleurs, à ce qu'ils ne soient ni coincés ni endommagés. Protégez les câbles des arêtes vives qui pourraient se trouver dans le boîtier de l'ordinateur. S'assurer qu'ils ne pénètrent pas dans le ventilateur de l'ordinateur.
- Utiliser des serre-câbles pour les fixer dans le boîtier de l´ordinateur.
- Vérifier les points suivants : Le bouton-poussoir „Power“ sur la face avant de votre boîtier ATX est-il raccordé au connecteur correspondant sur la carte mère ?

Eteindre seulement par l'interrupteur ne suffit pas à éteindre l'ordinateur (éventuellement modifiable via réglages BIOS) !

- Fermer le boîtier de l'ordinateur et relier de nouveau ce dernier aux autres périphériques, câbles et accessoires.
- Brancher à présent l'ordinateur sur la tension de réseau, puis mettre le bloc d'alimentation ATX en marche via l'interrupteur secteur logé au dos du bloc ATX.

L'ordinateur ne démarre normalement pas immédiatement. Appuyez brièvement sur le bouton marche / arrêt situé sur la face avant du boîtier ATX pour allumer le PC.

- Si l'ordinateur ne redémarre pas correctement, éteignez-le immédiatement et vérifiez tous les réglages et câblages.

  Avant d'ouvrir le boîtier à des fins de contrôle, penser à arrêter tous les appareils et à les débrancher du secteur. Retirer la fiche de la prise de courant, comme indiqué précédemment !

Manipulation

Respecter toutes les consignes de sécurité indiquées dans les présentes instructions d'utilisation !

Le produit ne doit être utilisé que dans les locaux intérieurs secs. Le contact avec de l'humidité doit impérativement être évité ! Ne touchez jamais l´appareil, le câble de réseau et le connecteur avec les mains humides ou mouillées ! Risque de choc électrique avec danger de mort !

Il convient d'éviter les conditions défavorables suivantes au niveau du site d'installation ou lors du transport :

- présence de liquides ou humidité de l'air trop élevée
- le froid ou la chaleur extrême,
- l´exposition directe aux rayons du soleil,
- la poussière ou des gaz, vapeurs ou solvants inflammables,
- les fortes vibrations,
- les champs magnétiques intenses à proximité de machines ou de haut-parleurs par ex.

Veillez à assurer une ventilation suffisante de l´ordinateur, du bloc d'alimentation à l´emplacement où est installé l´appareil. Installez ou placez l´ordinateur de manière à garantir une circulation d´air. Ne jamais recouvrir les ouverturesdeventilation ni l'ordinateur en service.

N'introduisez jamais d'objets tels que trombones, stylos à bille, épingles ou aiguillesà tricoter, etc. dans les fentes d'aération et les ouvertures de l'appareil.

Les enfants pourraient tenter d´introduire des objets, des jouets par ex., dans les fentes d´aération, les ouvertures du bloc ATX ou de l´ordinateur.

Ce genre de pratiques endommagent le bloc d´alimentation ATX et l´ordinateur dans lequel est monté le bloc et entraînent également un danger d´électrocution mortel en cas de contact avec les câbles électriques et les connexions sous tension !

Lorsque l´alimentation (ou l´ordinateur dans lequel est intégrée l´alimentation) vient d´être déplacé d´un local froid à un local chaud, de l´eau de condensation peut se former.

Attendez que l´alimentation (et l´ordinateur dans lequel est intégrée l´alimentation) ait atteint la température ambiante avant de la brancher sur la tension de réseau et de la mettre en marche. Selon le cas, cela peut prendre plusieurs heures. Le cas échéant, non seulement le bloc ou l´ordinateur peuvent être détruits mais il y a risque d´électrocution mortelle !

Lors de l'installation de l´ordinateur, veillez à ce qu´aucun des câbles ne soit ni coudé ni écrasé.

Assurez-vous, avant chaque utilisation, que le bloc d´alimentation ATX (et l´ordinateur) ne présentent aucun endommagement ! En cas de dommages visibles, NE PAS brancher le bloc d´alimentation ATX ou l´ordinateur sur la tension de secteur ! Danger de mort !

Un fonctionnement sans risque n'est plus assuré lorsque

- l'appareil présente des dommages visibles,
- l'appareil ne fonctionne plus,
- l'appareil a été stocké durant une période prolongée dans des conditions défavorables,
- l'appareil a subi de sévères contraintes liées au transport.

Ne pas débrancher la fiche d'alimentation en tirant sur le câble, sinon elle peut être endommagée, risque de choc électrique !

Il est interdit d'ouvrir le bloc d´alimentation ATX. L'intérieur de l´alimentation ATX ne comporte aucune pièce nécessitant une maintenance de votre part.

En cas d´inutilisation du bloc d´alimentation ATX (ou de l´ordinateur dans lequel est monté le bloc) pendant une période prolongée (pour des raisons de stockage, par ex.), débranchez l´appareil via l´interrupteur secteur et retirez en plus la fiche du câble de réseau de la prise de courant.

Si vous ne débranchez pas l'ordinateur au moyen du bouton Marche / Arrêt sur la partie avant du boîtier de l'ordinateur, l'ordinateur est alors en mode veilleuse „stand-by“ (comme pour un téléviseur). Avant de modifier l'ordinateur (par ex. pour y intégrer une carte d'extension), il faut séparer l'ordinateur de la tension du réseau. Désactivez d'abord le bloc ATX via l´interrupteur secteur puis débranchez-le du secteur en retirant la fiche de la prise de courant.

En mode „de veille“, le bloc d´alimentation ATX accuse une consommation de courant (même faible). Un léger échauffement est, par conséquent, normal. En mode „stand-by“, cette consommation peut s´élever à plusieurs kWh (kilowattheures) par mois. Selon le prix du courant électrique, cela signifie une consommation mensuelle d´environ 1 à 2 euros, des frais qui peuvent être facilement évités. débrancher tout simplement l'alimentation ATX via l'interrupteur secteur.

Maintenance

L'intérieur du bloc d´alimentation ATX ne comporte aucune pièce nécessitant une maintenance de votre part ; par conséquent, ne jamais l´ouvrir.

Toute maintenance ou réparation et donc l'ouverture du bloc d'alimentation ATX ne doivent être effectuées que par un spécialiste ou un atelier spécialisé.

Remplacez le fusible intégré dans l´alimentation ATX uniquement à l´aide d'un outil spécial. Ne tentez pas de remplacer vous-même le fusible, mais adressez-vous à ce sujet à un spécialiste ou un atelier spécialisé.

Elimination

Les appareils électriques et électroniques ne doivent pas être jetés dans les poubelles ordinaires !

Il convient de procéder à l'élimination du produit au terme de sa durée de vie conformément aux prescriptions légales en vigueur.

Caractéristiques techniques

- Tension de service : 230 V~/50 Hz
- Puissance de sortie max. 350 W (à 3,3 V= & +5 V= max. 130 W)
- Tensions et courants de sortie (voir également l'étiquette imprimée sur le bloc d'alimentation) :
  +3,3 V= 20 A max.
  +5 V= 13 A max.
  +12 V1= 10 A max.
  +12 V2= 13 A max.
  -12 V= 0,3 A max.
  +5 V= (stand-by) 2,5 A max.
- Raccordements de la tension (le nombre de connecteurs peut éventuellement varier en présence de versions plus récentes du bloc d´alimenation).
  1 x 24 broches Connecteur ATX (peut être séparé en 20 broches connecteur ATX et 4 broches connecteur pour des cartes mères plus anciennes)
  5 connecteurs 5.25“
  1 connecteur 3.5“
  1 connecteur ATX (pour carte mère)
  1 connecteur 4 broches ATX 2.0-12 V (pour carte mère avec connexion correspondante)
  2 connecteurs électriques S-ATA (par ex. pour disques durs S-ATA)
- Interrupteur réseau au dos de l'appareil.
- Ventilateur 120 mm
- PFC passif (Power factor correction)

Affectations des connecteurs

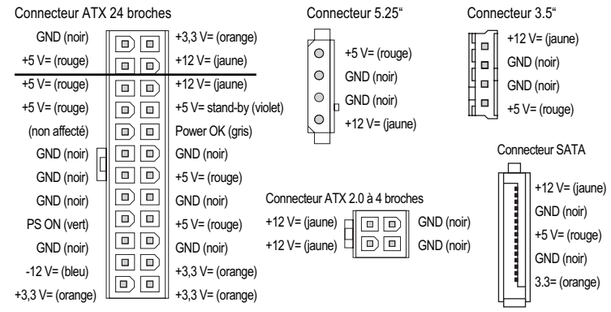

Le connecteur 20 broches 24 broches peut être séparé en un connecteur 20 broches et un connecteur 4 broches. Le connecteur 20 broches sert au raccordement de cartes mère plus anciennes. Le connecteur 4 broches ne doit pas être utilisé pour d'autres connexions (ne pas confondre avec le connecteur ATX 2.0 4 broches !).

Conseils & indications

- Après la mise hors service par le bouton-poussoir 'Power' de votre boîtier ATX, le bloc d'alimentation se trouve en mode „stand-by“ (comme p. ex. un téléviseur).

  Dans ce mode „stand-by“ le bloc d'alimentation ATX enregistre toujours une certaine puissance absorbée. Afin de faire des économies d'énergie, arrêtez l'alimentation via l´interrupteur réseau lorsque vous n'avez pas besoin de votre ordinateur.
- Si la carte mère dispose d'une prise ATX 2.0 4 broches pour la tension de +12 V (disponibles sur de nombreuses cartes mère pour l'unité centrale Intel P4 ou AMD64), connecter cette prise à la prise correspondante du bloc d'alimentation (connecteur ATX 2.0).

  Ce branchement permet d'améliorer l'alimentation des régulateurs montés sur la carte mère (qui génèrent le courant ou la tension pour l'unité centrale) et de réduire la charge du câble +12 V du connecteur d'alimentation ATX. Si la fiche n'est pas connectée, la carte mère ne démarre pas.
- Si l'ordinateur ne démarre pas après l'actionnement du bouton-poussoir à l'avant du boîtier de l'ordinateur, vérifier si l'interrupeur de réseau sur le bloc d'alimentation ATX est enclenché (position „I“).

  Si vous venez d'assembler l'ordinateur, vérifiez si tous les câbles sont raccordés correctement (p. ex. câbles IDE et FDD). Les cartes enfichables sont-elles correctement enfichées, le ventilateur de l'unité centrale est-il raccordé ? Si la carte graphique dispose d'une connexion électrique, cette dernière doit être raccordée à une prise correspondante sur le bloc d'alimentation !
- Posez tous les câbles dans l'ordinateur de sorte à ce qu'ils ne puissent pas entrer dans les ventilateurs de l'ordinateur.

Cette notice est une publication de la société Conrad Electronic SE, Klaus-Conrad-Straße 1, D-92240 Hirschau/Allemagne.

Cette notice est conforme à la règlementation en vigueur lors de l´impression. Sous réserve de modifications techniques et d'èquipement.

© Copyright 2008 par Conrad Electronic SE. Imprimé en Allemagne.

ATX-PC-Voeding 350W „Jou Jye“

Version 03/08

CE

Bestelnr. 99 83 40

Beoogd gebruik

De ATX-voeding dient in een hiervoor geschikte PC-ATX-kast ingebouwd en gebruikt te worden. Het dient daar ter stroomverzorging van PC-componenten zoals mainboard, harddisk, Cd-ROM enz.

Het mainboard dient over een ATX-stroomaansluiting te beschikken.

Er mag niets aan het product gewijzigd of omgebouwd worden en u mag het in geen geval demonteren.

Een andere toepassing dan hierboven beschreven, kan leiden tot beschadiging van het product. Daarnaast bestaat het risico van b.v. kortsluiting, brand of elektrische schokken.

Neem alle veiligheids- en montagevoorschriften in deze gebruiksaanwijzing in acht!

Dit product voldoet aan de wettelijke, nationale en Europese eisen. Alle voorkomende bedrijfsnamen en productaanduidingen zijn handelsmerken van de betreffende eigenaren. Alle rechten voorbehouden.

Omvang van de levering

- Netvoeding
- Netsnoer
- Gebruiksaanwijzing

Veiligheidsinstructies

Bij schade, die wordt veroorzaakt door het niet in acht nemen van deze bedieningshandleiding, vervalt het recht op garantie! Voor gevolgschade zijn wij niet aansprakelijk!

oor materiële schade of persoonlijk letsel, veroorzaakt door ondeskundig gebruik of het niet in acht nemen van de veiligheidsaanwijzingen, zijn wij niet aansprakelijk! In dergelijke gevallen vervalt elke mogelijkheid tot aanspraak op garantie!

- Om veiligheids- en keuringsredenen (CE) is het eigenhandig ombouwen en/of veranderen van het product niet toegestaan.
- De ATX-voeding is volgens beschermingsklasse I geconstrueerd. Als spanningsbron mag uitsluitend een reglementair geaard stopcontact van het openbaar verzorgingsnet worden gebruikt. De voeding is uitsluitend voor het gebruik op een netspanning van 230V~/50Hz bedoeld.
- Het product is enkel geschikt voor gebruik in droge en gesloten binnenruimtes. Het mag niet vochtig of nat worden. Zet geen voorwerpen met vloeistoffen, bv vazen of planten, op of naast de computer. Vloeistoffen kunnen in de behuizing dringen en daarbij afbreuk doen aan de elektrische veiligheid. Bovendien bestaat het gevaar van brand of een levensgevaarlijke elektrische schok!

  Schakel in een zulk geval het bijbehorende stopcontact van het stroomcircuit (bv automatische zekering uitschakelen) en trek vervolgens de netstekker uit het stopcontact en uit het ATX-netdeel. De ATX-voeding mag daarna niet meer in gebruikt worden. Breng het naar een servicewerkplaats.
- Wanneer de ATX-voeding (bv de computer, waarin de voeding is ingebouwd) van een koude naar een warme ruimte wordt gebracht, kan condenswater ontstaan. Laat de voeding (of de computer waarin de voeding is ingebouwd) eerst op kamertemperatuur komen, vóórdat u deze met de netspanning verbindt en inschakelt. Dit kan soms meerdere uren duren. In andere gevallen kan niet alleen de voeding of de computer beschadigd raken, maar bestaat het gevaar voor levensgevaarlijke elektrische schokken!
- Voeding, computer, netkabel en netstekker mogen nooit met vochtige of natte handen worden aangeraakt. Anders loop u het risico op levensgevaarlijke elektrische schokken!
- Trek de stekker van de netkabel nooit aan het snoer eruit!
- Als het netsnoer beschadigd is, mag u het niet aanraken. Schakel eerst de betreffende wandcontactdoos van het stroomcircuit (bijv. via de bijbehorende veiligheidsschakelaar) en trek daarna de netstekker voorzichtig uit de wandcontactdoos. Vervang het netsnoer door een nieuw netsnoer met dezelfde technische specificaties. Als de netkabel beschadigd is, mag u deze niet repareren!
- Het product is geen speelgoed, en is niet geschikt voor kinderen. Kinderen kunnen de gevaren, die de omgang met elektriciteit met zich meebrengt, niet inschatten. Wees bijzonder voorzichtig wanneer er kinderen in de buurt zijn, deze kunnen proberen om voorwerpen in de openingen van het product te steken. Er bestaat kans op een levensgevaarlijke elektrische schok!
- Laat het verpakkingsmateriaal niet rondslingeren. Dit kan voor kinderen gevaarlijk speelgoed zijn.
- In industriële omgevingen dienen de Arbo-voorschriften ter voorkoming van ongevallen met betrekking tot elektrische installaties en bedrijfsmiddelen in acht te worden genomen.

  In scholen, opleidingscentra, hobbyruimten en werkplaatsen dient door geschoold personeel voldoende toezicht te worden gehouden op de bediening van het product.

Functiebeschrijving

De voeding is bedoeld voor gebruik aan een netspanning/-frequentie van 230V~/50Hz.

De ATX-voeding vormt deze netspanning in de intern door de computer benodigde gelijkspanningen (+3.3V, +5V, +12V, -12V) om.

Een ingebouwde ventilator voert overtollige warmte naar buiten die ontstaat bij het omzetten van de netspanning (lager geluidsniveau door grote 120mm-ventilator)

Met de netschakelaar kunt u de voeding in- en uitschakelen.

De computer start echter nog niet op, wanneer u de netschakelaar inschakelt. Zowel de voeding als het aangesloten moederbord bevinden zich eerst in de zogeheten „stand-by“ modus. Om de computer op te starten dient de Power toets aan de voorkant van uw ATX behuizing kort ingedrukt te worden. De toets dient via een kabel met de bijbehorende aansluiting van het moederbord verbonden te zijn (b.v. aansluiting „ATX Power“ e.d., zie de handleiding van uw moederbord).

Als u uw computer met de Power toets uitschakelt, wordt er nog steeds een „stand-by“ spanning naar het moederbord geleverd.

Deze is b.v. nodig voor het inschakelen van de computer via het toetsenbord of de muis (als dit mogelijk is volgens de BIOS van uw computer) of het automatische inschakelen/opstarten bij het aansturen van een modem/netwerk of een ISDN-oproep (afhankelijk van de BIOS en de software).

Als u uw computer wilt aanpassen (b.v. als u een nieuwe insteekkaart wilt inbouwen), dient daarom eerst de ATX voeding met de netschakelaar van de voeding uitgeschakeld en van de netspanning losgekoppeld te worden! Haal bovendien steeds de stekker uit de contactdoos! In andere gevallen kunnen het moederbord en ook andere componenten beschadigd raken!

Bedieningselementen en aansluitingen

Let op:

Bij nieuwere versies van de voeding kan de indeling van de bedienelementen en aansluitingen evt. afwijken.

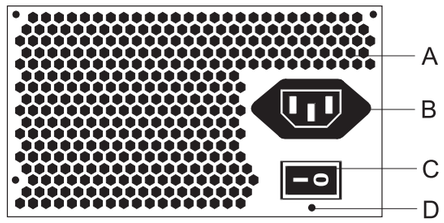

A Talrijke openingen

De uitgestrekte indeling van deze kleine openingen behaalt in verband met de grote, langzaam draaiende 120mm-ventilator minstens dezelfde luchtbeweging als een normale 80mm-ventilator. Het geluidsniveau ligt echter aanzienlijk lager.

Bedek nooit de ventilatieopeningen van de voeding, door de hitteopstuwing worden de voeding en de aangesloten componenten beschadigd!

B Aansluiting voor netkabel

Via deze poort wordt de voeding met de netspanning (230V~/50Hz) verbonden.

C Netschakelaar

De netschakelaar dient voor het aan- en uitschakelen (I = Aan, 0 = Uit).

D Schroefopeningen

De vier schroefgaten aan de uiterste einden van de voeding dienen ter bevestiging van het netdeel in de pc-behuizing. Gebruik zo veel schroeven, als bij uw computer-behuizing mogelijk zijn. Door het hoge gewicht van de voeding kan de computerbehuizing anders beschadigd raken (b.v. bij het transport).

Installatie

Indien u niet voldoende kennis heeft voor de inbouw, dient u de inbouw door een VAKMAN of een erkend elektrotechnisch bedrijf uit te laten voeren!

Door een ondeskundige aansluiting worden zowel de voeding als uw computer en alle aangesloten apparaten beschadigd. Dit is bovendien met gevaren verbonden zoals b.v. kortsluitingsgevaar, brandgevaar en elektrische schokken.

Voorzichtig, levensgevaar!

Schakel de computer, waarin de voeding dient te worden ingebouwd en alle aangesloten apparaten uit en haal alle apparaten van de netspanning, trek de netstekker uit! Het is niet voldoende om de computer via de netschakelaar uit te schakelen!

- Open de behuizing van uw computer en neem het deksel voorzichtig van de behuizing.
- Indien de voeding als vervanging bv voor een oude, defecte voeding gaat dienen, dient u eerst de huidige voeding uit te bouwen. Maak eerst voorzichtig alle verbindingsstekkers voor het moederbord en de ingebouwde apparaten los. Vervolgens dienen evt. aanwezige kabelklemmen te worden verwijderd.
- Houdt de oude voeding vast en verwijder alle klembouten van de voeding, zo dat deze uit de PC-behuizing kan worden genomen.
- Schroef de nieuwe voeding met 4 schroeven (Engelse schroefdraad, schroeflengte max. ca. 5 mm) in uw pc-behuizing vast.
- Verbindt het moederbord met de brede ATX-stekker (niet met geweld er insteken! De stekker moet er zeer makkelijk inpassen en dan vastklikken). Afhankelijk van het moederbord (20- of 24pol poort) kan van de 24 polige ATX-stekker een 4 polig deel afgescheiden worden. Laatstgenoemde mag echter niet voor andere aansluitingen van het moederbord gebruikt worden!
- De ATX-voeding beschikt ook over een 4-polige ATX2.0-12V-stekker die voor vele moederbords gebruikt wordt (bv voor mainboards voor Intel-P4- of AMD64-processor). Met deze connector wordt de +12V spanning bovendien via extra kabels op het moederbord aangesloten (voor de ontlasting van de +12V kabel van de ATX stroomconnector).
- Verbind u alle apparaten in uw computer-behuizing met de passende stroomstekkers, bijv. harde schijf, DVD-brander enz.
- Leg de kabels in de pc netjes en precies, let erop, dat de kabels niet geknakt of anders worden beschadigd. Bescherm de kabels tegen de scherpe hoeken van de computerbehuizing. Let erop dat ze niet in de koeler van de pc raken.
- Gebruik voor het fixeren van de kabels in de pc-behuizing kabelklemmen.
- Controleer de volgende punten: Is de power-toets aan de voorkant van uw ATX-behuizing met de passende aansluiting aan het moederbord verbonden?

Het inschakelen via de netschakelaar zal er namelijk niet voor zorgen dat de computer inschakelt (kan evt. in de BIOS aangepast worden)!

- Sluit de behuizing van de computer en verbind deze weer met uw andere apparaten, kabels en toebehoren.
- Sluit nu de computer op de netspanning aan en schakel de ATX-voeding via de netschakelaar aan de achterkant van de ATX-voeding in.

De computer start nu normaal gesproken nog niet. Druk hiertoe kort op de Power toets aan de voorkant van uw ATX behuizing om de computer in te schakelen.

- Als uw computer niet goed opstart, zet deze dan direct uit en controleer alle instellingen en kabelverbindingen.

  Alvorens u de behuizing ter controle opent, denk eraan, alle apparaten uit te schakelen en van de netspanning te scheiden; trek de netstekker uit, zie boven!

Gebruik

Neem alle veiligheidsinstructies in deze gebruiksaanwijzing in acht!

Het product mag alleen in droge ruimtes binnenshuis worden gebruikt. Contact met vochtig dient in ieder geval te worden vermeden! U mag het product en de netsnoeren/stekkervoedingen nooit met vochtige of natte handen aanraken! Er bestaat kans op een levensgevaarlijke elektrische schok!

Voorkom de volgende ongunstige omgevingscondities op de plaats van opstelling en tijdens het transport:

- Vocht of een te hoge luchtvochtigheid
- Extreme koude of hitte
- Direct zonlicht
- Stof of brandbare gassen, dampen of oplosmiddelen
- Hevige trillingen
- Sterke magnetische velden, bijv. in de buurt van machines of luidsprekers

Zorg voor voldoende ventilatie van de computer/voeding op de opstelplaats. De computer dient zo geplaatst te worden dat de lucht kan circuleren. U mag de ventilatieopeningen en de computer nooit afdekken tijdens het gebruik.

Steek nooit puntige voorwerpen (balpen, naald, breipen, paperclips, enz.) door de ventilatiesleuven of openingen in de behuizing van het apparaat.

Kinderen zouden kunnen proberen om voorwerpen (b.v. speelgoed) in de ventilatiesleuven en openingen van de voeding en de computer te steken.

Hierdoor zullen zowel de voeding als de computer waarin de voeding ingebouwd is beschadigd raken. Bovendien bestaat levensgevaar door elektrische schokken wanneer elektrische kabels of aansluitpunten aangeraakt worden!

Wanneer de voeding (of de computer waarin de voeding ingebouwd is) vanuit een koude naar een warme ruimte overgeplaatst wordt, kan er condensatiewater gevormd worden.

Laat de voeding (of de computer waarin de voeding ingebouwd is) eerst op kamertemperatuur komen, vóórdat u deze met de netspanning verbindt en inschakelt. Dit kan soms meerdere uren duren. In andere gevallen kan niet alleen de voeding of de computer beschadigd raken, maar bestaat het gevaar voor levensgevaarlijke elektrische schokken!

Let er bij het opstellen van de computer op dat er geen kabels gebogen of platgedrukt worden.

Controleer de voeding (en de computer) vóór elk gebruik op beschadigingen. Indien u beschadigingen vaststelt, mag u de voeding resp. de computer NIET op de netspanning aansluiten! Levensgevaar!

Er mag worden aangenomen dat gebruik zonder gevaar niet meer mogelijk is, wanneer

- het apparaat zichtbare beschadigingen vertoont,
- het product niet meer werkt en
- wanneer het langdurig onder ongunstige omstandigheden werd opgeslagen, of
- na zware transportbelastingen.

Trekt u de netstekker nooit aan de kabel uit, anders kan deze beschadigd raken, gevaar voor elektrische schok!

U mag de voeding niet openen. Er zijn geen onderdelen in het inwendige van de voeding die door u onderhouden dienen te worden.

Indien u de voeding (of de computer met de ingebouwde voeding) langere tijd niet gebruikt, dient u deze met de netschakelaar uit te schakelen en bovendien de stekker van het netsnoer uit de contactdoos te halen.

Wanneer u de computer alleen via de Power toets aan de voorkant van de computerbehuizing uitschakelt, bevinden de computer en de voeding zich in de „stand-by“ modus (net als bij een televisie). Wanneer u de computer wilt aanpassen (b,v. een insteekkaart wilt inbouwen), dient u de computer daarom eerst van de netspanning los te koppelen. Schakel de voeding via de netschakelaar uit en koppel deze los van de netspanning (haal de stekker uit de contactdoos).

De voeding verbruikt in de „stand-by“ modus nog (een beetje) stroom. Een lichte opwarming is daarom normaal. Per maand kunnen er zo in de „stand-by“ modus enkele kWh (kilowatturen) verbruikt worden. Afhankelijk van het stroomtarief betekent dit kosten van ongeveer 1-2 euro per maand die eenvoudig bespaard kunnen worden. Gewoon de ATX-voeding via de netschakelaar uitschakelen.

Onderhoud

De ATX-voeding bevat geen onderdelen die door u onderhouden dienen te worden, open deze daarom nooit.

Onderhoud of reparatie en het daarmee verbonden openen van de ATX-voeding mag alleen door een vakman of een erkende servicewerkplaats worden uitgevoerd.

De ingebouwde zekering in de voeding kan alleen met speciaal gereedschap vervangen worden. U mag daarom niet proberen om de zekering zelf te vervangen. Laat dit over aan een vakman of servicewerkplaats.

Verwijdering

Elektrische en elektronische producten mogen niet via het normale huisvuil verwijderd worden!

Verwijder het product aan het einde van de levensduur volgens de geldende wettelijke voorschriften.

Technische gegevens

- Voedingsspanning: 230V~/50Hz
- Uitgangsvermogen max. 350W (bij 3.3V= & +5V= max. 130W)
- Uitgangsspanningen en uitgangsstroom (zie de opdruk op de voeding):
  +3.3V= max. 20A
  +5V= max. 13A
  +12V1= max. 10A
  +12V2= max. 13A
  -12V= max. 0,3A
  +5V= (stand-by) max. 2,5A
- Spanningsaansluitingen (het aantal stekkers zou bij nieuwere versies van de voeding evt. kunnen afwijken):
  1 x 24pol. ATX-stekker (scheidbaar in 20pol. ATX-stekker en 4pol. Stekker voor oudere moederbords)
  5 * 5.25“ stroomconnectors
  1 * 3.5“ stroomconnector
  1 * ATX-stekker (voor moederbord)
  1 * 4-polige ATX2.0 12V connector (voor moederbord met een betreffende aansluiting)
  2 * S-ATA-stroomstekker (bv voor S-ATA-harddisks)
- Netschakelaar aan de achterkant
- 120mm koeler
- Passieve PFC (Power Factor Correction)

Pinbezetting van de connectors

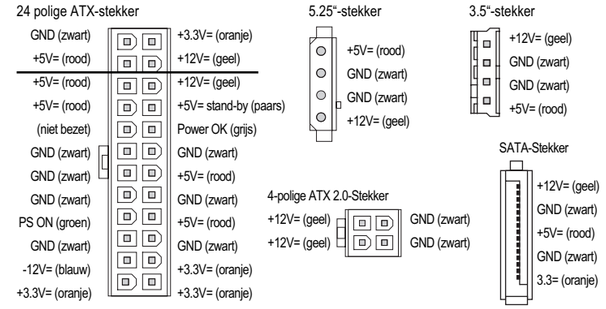

De 24pol. ATX-stekker is scheidbaar in een 20pol. en een 4 pol. Stekker. De 20pol. Stekker dient voor aansluiting van oudere moederbords. De 4pol. stekker mag echter niet voor andere aansluitingen gebruikt worden (niet met de 4pol. ATX 2.0-Stekker verwisselen!).

Tips & aanwijzingen

- De voeding staat na het uitschakelen met de Power-knop van uw ATX-behuizing in „Standby“-stand (zoals bijv. bij een televisie)

  De ATX-voeding „verbruikt“ in deze „standby“-modus nog altijd een beetje vermogen. Om energie te sparen dient u daarom de voeding met de netschakelaar uit te schakelen als u uw computer niet gebruikt.
- Beschikt uw moederbord over de 4-polige ATX2.0-aansluiting voor de +12V-spanning (bijv. op bijna alle moederbords voor Intel-P4- of AMD64-CPU’s te vinden), verbind het met de desbetreffende aansluiting (4pol. ATX 2.0-Stekker) van de ATX-voeding.

  De aansluiting dient voor een betere verzorging van de schakelregelaar op het moederbord (die de stroom resp. de spanning voor de CPU vervaardigen) en voor een ontlasting van de +12V-leiding van de ATX-stroomstekker. Als de stroomconnector niet aangesloten wordt, zal het moederbord eventueel niet opstarten.
- Indien de computer bij gebruik van de knop aan de voorzijde van de computerbehuizing niet start, controleer dan, of de netschakelaar op de ATX-voeding ingeschakeld (stand „I“) is.

  Heeft u de computer al eerder in elkaar gezet, controleer dan, of alle kabels juist zijn aangesloten (bijv. IDE- en FDD-kabels) Zijn de insteekkaarten op de juiste manier geplaatst, de CPU-koeler aangesloten? Heeft de grafische kaart een eigen stroomaansluiting, dan dient deze met een overeenkomstige aansluiting van de voeding verbonden te worden!
- Plaats alle kabels zo in de computer, dat ze niet in een koeler terecht kunnen komen.

CONRAD ELECTRONIC

Deze gebruiksaanwijzing is een publicatie van Conrad Electronic SE, Klaus-Conrad-Straße 1, D-92240 Hirschau/Duitsland

Deze gebruiksaanwijzing voldoet aan de technische eisen bij het ter perse gaan. Wijzigingen in techniek en uitrusting voorbehouden.

© Copyright 2008 by Conrad Electronic Benelux B.V. Printed in Germany.

*03-08/HK