PL

Bezpieczeństwo

► Niebezpieczeństwo obrażeń! Baterie galwaniczne (jednorazowego użytku) mogą eksplodować podczas ładowania. Ładować tylko akumulatory Ni-MH, nie ładować baterii galwanicznych (tj.alkalicznych, cynkowo-węglowych). ► Zintegrowana funkcja wyłącznika czasowego po 13 h. ► Nagrzewanie się akumulatorów podczas ładowania jest normalnym zjawiskiem. ► **W żadnym razie** nie ładować akumulatorów skorodowanych i uszkodzonych lub takich, z których wyciekł elektrolit. ► Akumulatorów **nie** otwierać, nie zwierać i nie wrzucać do ognia. ► W razie uszkodzeń/usterek skontaktować się ze sprzedawcą VARTA. Urządzenie może być używane przez dzieci w wieku powyżej 8 lat i przez osoby o ograniczonych możliwościach fizycznych, czuciowych lub umysłowych lub pozbawionych doświadczenia i wiedzy, jeżeli są one pod nadzorem lub wszechstronnie otrzymały instrukcje dotyczące obsługi urządzenia i zrozumiały zagrożenia, którym mogą podlegać. Dzieci nie powinny bawić się urządzeniem. Czyszczenie i konserwacja nie mogą być wykonywane przez dzieci, chyba że mają powyżej 8 lat i są nadzorowane.

Obsługa ładowarki

Rysunek 1: Akumulatory tej samej wielkości należy wkładać parami. Każdy akumulator musi dotykać obu styków.

Rysunek 2: Podłączyć ładowarkę do gniazda 230 V EU. a) Dioda LED włączona: trwa ładowanie akumulatorów. b) Dioda LED wyłączona: ładowanie zakończone. c) Dioda LED miga: zwarcie. Minutnik chroni akumulatorki przed przeładowaniem. Każde włożenie wtyczki powoduje uruchomienie minutnika od nowa.

Rysunek 3: Należy przestrzegać czasów ładowania podanych w tabeli. Aby zakończyć proces ładowania należy wyjąć akumulatory.

[1] **Chroń środowisko naturalne.**

Zużyte produkty elektroniczne należy wyrzucać do specjalnych pojemników na sprzęt elektryczny i elektroniczny. W celu ograniczenia zużycia surowców naturalnych i zmniejszenia ilości odpadów muszą zostać poddane procesowi recyklingu. Szczegółowych informacji na ten temat udziela np. Urząd Gminy i Zakłady Gospodarki Komunalnej.

RO

Siguranță

► Pericol de rănire! Bateriile primare pot exploda în timpul încărcării. Reîncărcați numai acumulatori de tip Ni-MH și nu baterii primare. ► Deconectare temporizată integrată după 13 h. ► Este normal ca la încărcare acumulatoarele să se încălzească. ► **Nu încărcați niciodată** acumulatori corodați, deteriorați sau care prezintă scurgeri. ► **Nu** desfaceți, nu aruncați în foc și nu scurtcircuitați acumulatorii. ► În caz de deteriorări/ defecțiuni contactați comerciantul pentru produse VARTA. Aparatul poate fi folosit de copii în vârstă de 8 ani sau mai mari și de către persoane cu capacități fizice, senzoriale sau mentale reduse sau lipsă de experiență și cunoștințe doar dacă sunt supravegheați/ instruiți și înțeleg pericolele la care se supun. Copiii nu trebuie să se joace cu aparatul. Curățarea și utilizarea aparatului nu trebuie efectuate de copii, decât dacă aceștia au peste 8 ani și sunt supravegheați.

Utilizarea încărcătorului

Fig. 1: Introduceți mereu o pereche de acumulatori de aceeași mărime constructivă. Fiecare acumulator trebuie să atingă ambele contacte.

Fig. 2: Introduceți încărcătorul într-o priză 230V UE. a) LED pornit: acumulatoarele se încarcă. b) LED-ul stins: încărcare finalizată. c) LED-ul clipește: scurtcircuit. Temporizatorul protejează acumulatoarele împotriva supraîncărcării. Fiecare introducere în priză resetează temporizatorul.

Fig. 3: Respectați indicațiile din tabelele cu timpul de încărcare. Opriți manual procesul de încărcare.

[1] **Protecția mediului**

Pentru a preveni probleme legate de sănătate și de mediu datorate substanțelor periculoase din aparatele electrice și electronice, nu este permis ca aparatele care sunt marcate cu acest simbol să fie aruncate împreună cu gunoiul menajer, acestea trebuie reciclate. Pentru informații suplimentare referitoare la reciclare vă rugăm să va adresați autorităților competente în acest sens.

RUS

Меры предосторожности

► Опасность получения травм! Обычные батарейки могут взрываться в процессе зарядки. ►Разрешается заряжать только никель- металлогидридные аккумуляторные батареи, но не обычные батарейки. ► Интегрированная функция автоматического отключения через 13 ч. ► Нагревание аккумуляторных батарей во время зарядки считается нормальным явлением. ►**Запрещено** заряжать поржавевшие, поврежденные или протекающие аккумуляторы.►Аккумуляторные батареи **нельзя** открывать, бросать в пламя или закорачивать. ►При выявлении повреждений или дефектов следует обращаться к дилеру компании VARTA. Использование данного устройства детьми старше 8 лет, лицами с ограниченными физическими, сенсорными или умственными способностями, недостатком опыта или знаний допускается при условии контроля или инструктажа и осознания связанных рисков. Детям запрещено играть с устройством. Очистку и обслуживание устройства могут выполнять дети старше 8 лет при условии наблюдения взрослыми.

Инструкция по применению зарядного устройства

Рис. 1: Попарно вложите аккумуляторные батареи одного типоразмера. Удостоверьтесь в плотном прилегании обоих контактов каждой батареи.

Рис. 2: Вставить вилку зарядного устройства в штепсельную розетку 220В/50Гц. а)Светодиодный индикатор горит: идет процесс зарядки аккумуляторных батарей. b) Светодиод не горит: процесс зарядки завершен. c) Светодиод мигает: короткое замыкание. Функцию защиты аккумуляторных батарей от перезарядка выполняет таймер. После каждого включения устройства в штепсельную розетку выполняется перезапуск таймера.

Рис. 3: Соблюдать рекомендуемые время зарядки (указано в таблице). Завершение процесса зарядки пользователем.

[1] **Экологическая безопасность**

С целью предотвращения негативного воздействия на окружающую среду и здоровье человека опасных веществ, которые содержатся в электрических и электронных устройствах, запрещено выбрасывать устройства, обозначенные этим символом, вместе с несортированным бытовым мусором. Такие устройства подлежат вторичной переработке или утилизации. Для получения дополнительной информации по вопросам переработки для последующего использования обращайтесь в соответствующую службу.

S

Säkerhet

► Skaderisk! Primärbatterier kan explodera vid uppladdning. Ladda endast Ni-MH batterier, inga primärbatterier. ► Integrerad frånkopplingsfunktion efter 13h. ► En uppvärmning av batterierna under laddningen är normal. ► Ladda **aldrig** rostiga, skadade eller läckande batterier. ► Öppna **inte** batterier, kasta inte in dem i eld och kortslut dem inte. ► Kontakta VARTA- återförsäljaren vid skador/störningar. Denna apparat kan användas av barn från 8 års ålder och uppåt och av personer med nedsatt fysisk, sensorisk eller mental förmåga eller med bristande erfarenhet och kunskap, om personerna i fråga är under uppsikt och har fått anvisningar om hur apparaten fungerar och om de har förstått vilka risker som användningen kan medföra. Barn ska inte leka med apparaten. Rengöring och användarunderhåll ska inte utföras av barn, såvida de inte är över 8 år och är under uppsikt.

Så här används laddaren

Bild 1: Lägg i laddningsbara batterier av samma storlek parvis. Varje batteri måste beröra båda kontakterna.

Bild 2: Sätt laddaren i ett 230V EU uttag. a) LED lyser: Batterierna laddas. b) Lysdioden är släckt: Laddningen är avslutad. c) Lysdioden blinkar: Kortslutning. Timern skyddar batterierna mot överladdning. Varje gång laddaren sätts i eluttaget startar timern på nytt.

Bild 3: Beakta tabellen med laddningstider. Avsluta laddningen manuellt.

[1] **Miljöskydd**

För att undvika miljö- och hälsoproblem pga farliga ämnen i elektriska och elektroniska apparater får apparater som är märkta med den här symbolen inte slängas i osorterade hushållssoppor, utan måste återanvändas eller återvinnas. För mer information om återvinning, var god vänd dig till ansvarig myndighet.

SRB/MNE

Sigurnost

► Opasnost od povreda! Obične baterije mogu da eksplodiraju ako se pune. Puniti samo Ni-MH baterije, nikada obične baterije. ► Integrisana sigurnosna kontrola isključivanja nakon 13h. ► Normalno je da se baterije zagrevaju prilikom punjenja. ► **Nikada** nemojte da punite korodirane, oštećene ili procurele baterije. ► **Ne** otvarati baterije, ne bacati u vatru i ne spajati na kratko. ► U slučaju oštećenja/smetnje kontaktirati prodavca proizvoda VARTA. Ovaj uređaj mogu da koriste deca stara 8 i više godina, te osobe sa smanjenim fizičkim, senzornim i mentalnim sposobnostima ili nedostatkom iskustva i znanja, ukoliko su pod nadzorom ili su upućene u bezbednu upotrebu uređaja i razumeju s tim povezane rizike. Deca ne smeju da se igraju uređajem. Deca ne smeju da vrše čišćenje i korisničko održavanje bez nadzora.

Korišćenje punjača

Slika 1: Postaviti baterije ste veličine u paru. Svaka baterija mora da dodiruje oba kontakta.

Slika 2: Punjač priključiti na EU utičnicu za struju 230V. a) LED dioda uključena: baterije se pune. b) LED isključena: punjenje završeno. c) LED treperi: kratak spoj. Tajmer štiti baterije da se ne prepune. Svako uključivanje restartuje tajmer.

Slika 3: Pridržavati se tabele vremena punjenja. Ručno okončanje postupka punjenja.

[1] **Zaštita životne okoline**

Da bi se sprečili rizici po životnu okolinu i zdravlje usled opasnih materija iz električnih i elektronskih uređaja, zabranjeno je bacati uređaje označene ovim simbolom u nesortirano smeće, već oni moraju da budu reciklirani. Za ostale informacije na temu recikliže obratite se odgovarajućoj ustanovi.

SK

Bezpečnosť

► Nebezpečenstvo poranenia! Primárne batérie môžu pri nabíjaní vybuchnúť. Len batérie Ni-MH, nenabíjajte žiadne primárne batérie. ► Integrované časové vypnutie po 13h. ► Zohriatie batérií pri nabíjaní je normálne. ► **Nikdy** nenabíjate skorodované, poškodené alebo vytečené batérie. ► Batérie **neotvárajte, nehádžte** do ohňa ani **neskratujte.** ► Pri poškodení alebo poruchách kontaktujte predajcu VARTA. Tento prístroj môžu používať deti od 8 rokov a osoby so zníženými fyzickými, zmyslovými alebo psychickými schopnosťami alebo nedostatkom skúseností a vedomostí ak sú pod dozorom/ poučení a sú si vedomí s tým spojených rizik. Deti sa s prístrojom nemajú hrať. Čistenie a používateľská údržba nemajú byť vykonávané deťmi ak nie sú staršie ako 8 rokov a pod dozorom.

Použitie nabíjačky

Obrázok 1: Batérie rovnakej konštrukčnej veľkosti vložte po pároch. Každá batéria sa musí dotýkať oboch kontaktov.

Obrázok 2: Nabíjačku zapojte do EU zásuvky 230 V. a) LED zap: batéria sa nabíjajú. b) LED kontrolka vypnutá: nabíjanie ukončené. c) LED kontrolka bliká: skrat. Časovač chráni batérie pred prebitím. Každé zasunutie odznova spustí časovač.

Obrázok 3: Pozri tabuľku s dobami nabíjania. Proces nabíjania ukončite ručne.

[1] **Ochrana životného prostredia**

Z dôvodu zabránenia ekologických a zdravotných problémom vplyvom nebezpečných látok v elektrických a elektronických prístrojoch, prístroje, ktoré sú označené týmto symbolom, nesmú byť likvidované spolu s netriedeným domovým odpadom, ale musia byť opätovne použité alebo zhodnotené. Pre ďalšie informácie k téme recyklácie sa, prosím, obráťte na príslušný úrad.

SLO

Varnost

► Nevarnost poškodb! Primarne baterije lahko pri polnjenju eksplodirajo. Polnite samo baterije Ni-MH, ne tudi primarnih baterij. ► Vgrajen časovni izklop po 13 urah.► Povsem običajno je, da se baterije med polnjenjem segrejejo. ► Nikoli ne polnite zarjavelih, poškodovanih ali izteklih baterij.►Baterij **ne** odpirajte, metite v ogenj ali na kratko vežite. ► Pri škodi/motnjah se obrnite na trgovca VARTA. To napravo smejo uporabljati otroci, stari najmanj 8 let, in osebe z zmanjšanimi fizičnimi, čutnimi ali duševnimi sposobnostmi ali s pomanjkljivimi izkušnjami in znanjem, če so pri tem pod nadzorom/dobijo navodila in razumejo s tem povezana tveganja. Otroci se z napravo ne smejo igrati. Otroci ne smejo čistiti in vzdrževati naprave, če niso starejši od 8 let ter pod nadzorom.

Uporaba polnilnika

Slika 1: Vstavite polnilne baterije enake velikosti in kapacitete. Vsaka baterija se mora dotikati obeh kontaktov.

Slika 2: Polnilnik priključite na 230-voltno EU-vtičnico. a) Vključena LED-dioda: baterije se polnijo. b) LED-lučka ne sveti: polnjenje je končano. c) LED-lučka utripa: kratki stik. Časovnik ščiti baterije pred prekomernim polnjenjem. Ob vsaki priključitvi se časovnik ponovno zažene.

Slika 3: Upoštevajte tabelo s časi polnjenja. Polnjenje zaključite ročno.

[1] **Varstvo okolja**

Za prepečitev težav z okoljem in zdravjem zaradi nevarnih snovi v električnih in elektronskih napravah, naprav, označenih s tem simbolom, ni dovoljeno odstraniti med običajne gospodinjske odpadke, ampak jih je treba ponovno uporabiti ali reciklirati. Za nadaljnje informacije o reciklaranju se obrnite na pristojni urad.

Garancija: Proizvajalec jamči, da bo proizvod brezhibno deloval v garancijskem roku ob pravilni uporabi, kot je navedeno v navodilih za uporabo. Garancijski rok začne teči z izročitvijo blaga potrošniku. V garancijski dobi bo proizvajalec oz. zakoniti zastopnik brezplačno odpravil vse napake in okvare na izdelku, ki so nastale pri normalni rabi izdelka, pod pogojem: • da kupec predloži dokazilo o nakupu (racun). • da v izdelek niso posegle osebe, ki nimajo pooblastila proizvajalca oz. zakonitega zastopnika. • da do okvare ni prišlo zaradi nepravilne uporabe izdelka, malomarnosti ali zloraba.

Popravilo bo izvršeno najkasneje v 45 dneh od dneva sprejema izdelka, v popravilo. V kolikor izdelka ne bo mogoče popraviti v tem roku, lahko kupec zahteva novega. Garancija se podaljša za čas, kolikor je trajalo popravilo izdelka. Garancija ne pokriva potnih stroškov servisera v primeru, da je zahtevano popravilo na lokaciji kupca. V strošek garancije niso všteti baterijski vložki. Čas zagotavljanja servisiranja je najmanj 3 leta po poteku garancijskega roka. Proizvode v garancijskem roku, ki ne delujejo brezhibno, pošljite na naslov VRR, d.o.o. Tržaška cesta 132, 1000 Ljubljana (Tel: 01 568 00 00) preko hitre pošte DPD (Tel.: 01 513 23 00). Naglasiti je potrebno, da stroške pošiljanja po veljavni poštni tarifi, krije podjetje Varta Remington Rayovac, d.o.o.

TR

Güvenlik

► Yaralanma tehlikesi! Primer piller şarj işlemi sırasında patlayabilir. Yalnızca Ni-MH şarj edilebilir piller şarj edilmeli, primer piller kullanılmamalıdır. ► Entegre edilmiş 13 saat sonra şarj sonlandırma özelliği. ► Pillerin şarj işlemi sırasında ısınması normaldir. ► **Asla** oksitlenmiş, hasarlı veya akmış piller şarj edilmemelidir. ► Piller **açılmamalı**, ateşe **atılmamalı** veya kısa devre **yaptırılmamalıdır**. ► Hasar veya arıza durumunda VARTA satıcısı ile iletişime geçilmelidir. Bu cihaz, 8 yaş ve üzeri çocuklar tarafından kullanılmadır. Yetersiz fiziksel, duyumsal veya zihinsel kapasitelere sahip veya deneyim ve bilgisi bulunmayan kişiler, sadece gözetim altında olmaları ve yerlerin tehlikeleri anlamaları kaydıyla kullanılabilir. Çocuklar cihazla oyun oynamamalıdır. Temizlik ve bakımı işlemleri, 8 yaşın altındaki çocuklar tarafından yapılmamalıdır.

Şarj cihazının kullanımı

Resim 1: Aynı boyutlardaki şarj edilebilen pilleri çift olarak yerleştirin. Piller yuvadaki her iki kontağa da temas etmelidir.

Resim 2: Şarj cihazını bir 230V EU prizine takın. a) LED açık: Piller şarj ediliyor. b) LED ışığı kapalı ise: Şarj işlemi sona erdi. c) LED ışığı yanıp sönüyor ise: Kısa devre. Zamanlayıcı pillerin aşırı şarj edilmesini önler. Her bir prize takma işlemi zamanlayıcıyı yeniden işletir.

Resim 3: Şarj süreleri tablosunu dikkate alın. Şarj işlemi manüel olarak sonlandırılır.

[1] **Çevre koruma**

Elektrikli ve elektronik cihazlarda bulunan tehlikeli maddelerin neden olduğu çevre ve sağlık sorunlarının önlenmesi doğrultusunda, bu simge ile işaretlenmiş cihazlar ayıklanmamış evsel atık ile birlikte yok edilmemelidir ve yeniden kullanılmalı veya işlenmelidir. Geri dönüşüm konusunda ek bilgiler için yetkili kurumlara başvurun.

UA

Безпека

►Небезпека травмування! Батареї первинних елементів можуть вибухати під час зарядки. Дозволяється заряджати тільки нікель-металогідридні акумуляторні батареї, але не батареї первинних елементів.►Інтегрована функція автоматичного відключення через 13 год.►Нагрівання акумуляторних батарей під час зарядки є нормальним явищем.►**Заборонено** заряджати іржаві, пошкоджені та протікаючі батареї.►Акумуляторні батареї **не слід** відкривати, кидати у полум'я чи закорочувати.►При виявленні пошкоджень чи дефектів слід звернутися до дилера компанії VARTA. Цей прилад може використовуватися дітьми у віці від 8 років і старше, а також особами з обмеженими фізичними, сенсорними або розумовими здібностями або недостатнім досвідом і знаннями, тільки якщо вони знаходяться під наглядом чи науковтся вказівкам щодо використання приладу в безпечний спосіб і усвідомлюють пов'язаний з цим рівень небезпеки. Дітям забороняється гратися з приладом. Дітям заборонено проводити заходи з очищення та обслуговування приладу без нагляду дорослих.

Застосування зарядного пристрою

Мал. 1: Попарно вставити акумуляторні батареї одного типорозміру. Впевнитись у щільному приляганні обох контактів кожної батареї.

Мал. 2: Вилку зарядного пристрою вставити у штепсельну розетку 230 В/50 Гц. а) Світлодіод світиться: відбувається процес зарядки акумуляторних батарей. b) Світлодіод згас: процес зарядки завершено. c) Світлодіод миготить: коротке замикання. Функцію захисту акумуляторних батарей від перезарядку виконує таймер. Після кожного включення пристрою до штепсельної розетки відбувається перезапуск таймера.

Мал. 3: Слід дотримуватись часу зарядки, вказаного у таблиці. Ручне завершення процесу зарядки.

[1] **Екологічна безпека**

З метою запобігання негативному впливу на довкілля та здоров'я людини небезпечних речовин, що містяться у електричних та електронних пристроях, заборонено викидати пристрої, позначені цим символом, разом із несортованим побутовим сміттям. Такі пристрої підлягають вторинній переробці або утилізації. Для отримання додаткової інформації з питань переробки для подальшого використання звертайтесь до відповідної служби.

AR

السلامة

خطر الإصابة! قد تنفجر البطاريات الأساسية أثناء الشحن. احرص على عدم شحن أية بطاريات أساسية بك الشحن فقط بطاريات هيدريد النيكل ثنائ وحدة التوقف الموقتة المدمجة في العمل بعد مرور 13 ساعة يعد تسخين البطاريات أثناء الشحن أمرًا طبيعيًا. **يمنع تمامًا** شحن البطاريات المتآكلة أو التالفة أو المسربة.**يمنع** فتح البطاريات أو إلقائها في النار أو قصر دوائرها الكهربائية. في حالة وجود أضرار أو اختلالات فرجى الاتصل بموزع VARTA. يمكن استخدام هذا الجهاز بواسطة الأطفال الذين تتراوح أعمارهم من 8 سنوات فما فوق والأشخاص ذوي القدرات الجسمانية أو الحسية أو العقلية المنخفضة أو عديمي الخبرة والمعرفة إذا تم الإشراف عليهم/تعليمهم وتوعيتهم المخاطر المعنية. يجب ألا يعبث الأطفال بالجهاز. يجب عدم قيام الأطفال بالتنظيف والصيانة إلا إذا كانوا أكبر من 8 سنوات مع الإشراف عليهم.

استخدام الشاحن

صورة 1: قم بإدخال البطاريات من نفس الحجم زوجيًا. يجب أن يتلامس كل بطارية مع سطحي التلامس.

صورة 2: يجب توصيل الشاحن بمقبس 230 فولت حسب مواصفات الاتحاد الأوروبي.

أ) مصباح LED يضيء = يتم شحن البطارية.

ب) البطاريات ممتلئة. (يقاف تشغيل الوايود الحوئي عاتيقاء الشحن.

ج) (الوايود الحوئي يو معض :يصير الدائرة الكهربائية. يعمل جهاز ضبط الوقت على حماية البطاريات من الشحن المفرط. يعمل أي إدخال على إعادة تشغيل جهاز ضبط الوقت من جديد.

صورة 3: يرجى مراعاة جدول مواعيد الشحن. قم بإنهاء عملية الشحن يدويًا. **حماية البيئة** لتجنيب المشاكل البيئية والصحية التي تسببها المواد الخطرة في الأجهزة الكهربائية والإلكترو نية، يجب عدم التخلص من الأجهزة، المشار إليها بهذا الرمز، من خلال النفايات المنزلية التي لم يتم فرزها، بل يتعين إعادة استخدامها أو إعادة تصنيعها . لمزيد من المعلومات حول موضوع إعادة التصنيع، يرجى الاتصال بالجهة المختصة.

GARANTÍ BELGESİ

Belge No: 59069 Belge İzin Tarihi : 22.07.2010

Bu belgenin kullanılmasına ; 4077 sayılı Tüketicinin Korunması Hakkında Kanun ve bu Kanun'a dayanılarak yürürlüğe konulan Garanti Belgesi Uygulama Esaslarına Dair Yönetmelik uyanınca T.C. Sanayi ve Ticaret Bakanlığı Tüketicinin ve Rekabetin Korunması Genel Müdürlüğü tarafından izin verilmiştir.

İTHALATÇI FİRMANIN

ÜNVANI : VARTA PİLLERİ TİCARET LİMİTED ŞİRKETİ

ADRESİ : İSTOÇ 25. ADA SONU KUZEY PLAZA KAT: 1 D: 4 34217 MAHMUTBEY / İSTANBUL

TELEFON : 0212 659 50 60

FAKS : 0212 659 48 40

FİRMA YETKİLİSİNİN

İmzası ve Kaşesi

VARTA PİLLERİ A.Ş. İST. Tel: 0212 659 50 60 Fax: 0212 659 48 40

MALIN

CİNSİ : PİL ŞARJ CİHAZI

MARKASI : VARTA

MODELİ : EKLİ LİSTE

BANDROL VE SERİ NO. : ----------

TESLİM TARİHİ VE YERİ : ----------

AZAMİ TAMİR SÜRESİ : 20 İş günü

GARANTİ SÜRESİ : 2 (İki) Yıl

SATICI FİRMANIN

ÜNVANI : ----------

ADRESİ : ----------

TEL-TELEFAKS : ----------

FATURA TARİHİ VE NO. : ----------

TARİH - İMZA - KAŞE : ----------

DIKKAT: BU BELGE TÜKETICI TARAFINDAN SAKLANMALIDIR

GARANTİ ŞARTLARI

1. Garanti süresi, malın teslim tarihinden itibaren başlar ve 2 yıldır. 2. Malın bütün parçaları dahil olmak üzere tamamı firmamızın garanti kapsamındadır. 3. Malın garanti süresi içerisinde arızalanması durumunda, tamirde geçen süre garanti süresine eklenir. Malın tamir süresi en fazla 20 iş günüdür. Bu süre, malı ilişkin arızanın servis istasyonuna, servis istasyonunun olmaması durumunda, malın satıcısı, bayii, acentası, temsilciliği, İthalatçısı, veya imalatçısından birisine bildirim tarihinden itibaren başlar. Sanayi malının arızasının 10 iş günü içerisinde giderilmemesi halinde, imalatçı veya İthalatçı; malın tamiri tamamlanıncaya kadar, benzer özelliklere sahip başka bir sanayi malını tüketicinin kullanımına tahsis etmek zorundadır. 4. Malın garanti süresi içerisinde, gerek malzeme ve işçilik, gerekse montaj hatalarından dolayı arızalanması halinde işçilik masrafı, değiştirilen parça bedeli ya da başka herhangi bir ad altında hiçbir ücret talep etmeksizin tamiri yapılacaktır. 5. Malın; Teslim tarihinden itibaren garanti süresi içinde kalmak kaydıyla bir yıl içerisinde; aynı arızayı ikiden fazla tekrarlaması veya farklı arızaların dörtten fazla ortaya çıkması sonucu maldan yararlanamamanın süreklilikle kazanması, Tamiri için gereken azami süremin aşılması, Servis istasyonunun mevcut olmaması halinde sırasıyla satıcısı, bayii, acentası, temsilciliği, İthalatçısı veya imalatçısından birisinin düzenleyeceği raporla arızanın tamiri mümkün bulunmadığının belirlenmesi, durumlarında ücretsiz olarak değiştirme işlemi yapılacaktır. 6. Malın kullanma kılavuzunda yer alan hususlara aykırı kullanılmasından kaynaklanan arızalar garanti kapsamı dışındadır. 7. Garanti süresi içerisinde, servis istasyonları tarafından yapılması zorunlu olduğu, ücretsiz olan bakım, onarım ve benzeri hizmetlerden yararlanmak isteyen tüketiciden işçilik ücreti veya benzeri bir ücret talep edilemez. 8. Garanti Belgesi ile ilgili olarak çıkabilecek sorunlar için Sanayi ve Ticaret Bakanlığı Tüketicinin ve Rekabetinin Korunması Genel Müdürlüğü'ne başvurulabilir.

TAAHHÜTLÜ

VARTA PİLLERİ TİCARET LİMİTED ŞİRKETİ

İSTOÇ 25. ADA SONU KUZEY PLAZA KAT:1 D.4

34217 MAHMUTBEY / İSTANBUL

Tel : 0212 659 50 60 Fax : 0212 659 48 40

EEE Yönetmeliğine Uygundur.

Belge No: 59069 Belge İzin Tarihi : 22.07.2010

TÜKETİCİNİN

ADI ve SOYADI : ----------

ADRESİ : ----------

MALIN

CİNSİ : PİL ŞARJ CİHAZI

MARKASI : VARTA

MODELİ : EKLİ LİSTE

FATURA NO : ----------

BANDROL VE SERİ NO. : ----------

TESLİM TARİHİ VE YERİ : ----------

YETKİLİ SERVİS : ALADA/ ELEKTRONİK ÖMER ALADAĞ HOBYAR MAH. YENİ POSTANE CAD. VALDE HAN KAT:1 NO:5/15 SİRKECİ / İSTANBUL 0212 519 80 80

KALYON SOĞUTMA GÜLBAHAR HATUN MAH. MUMCULAR SOK. NO:21 MERKEZ / TRABZON 0462 223 47 62 -229 03 08

TÜKETİCİ (İMZA) SATICI FİRMA (İMZA - KAŞE)

MIX Paper FSC® C002400

VARTA GUARANTEE YRS 3

AA AAA NiMH

BATTERY EXPERTS SINCE 1887

mAh	800	900	1000	800	1350	1600	2100	2300	2400	2500	2600
h	8	9	10	4	7*	8,5	11	12	13	14,5	16

D Wiederaufladbare Batterien. Polaritäten (+/-) beachten. Batterien nicht öffnen, nicht ins Feuer werfen oder kurzschließen. **GB** Insert correctly. Do not disassemble. Do not dispose of in fire. Do not short circuit. **F** Pile rechargeable. Respecter les polarités (+/-). Ne pas ouvrir les piles. Ne pas jeter les piles au feu. Ne pas court-circuiter les piles. **I** Batterie ricaricabili. Rispettare la polarità (+/-). Non aprire. Non gettare nel fuoco. Non cortocircuitare. **E** Pila recargable. Respetar la polaridad (+/-). No abrir ni desmontar. No arrojar al fuego. No provocar cortocircuito. **BG** зареждащи се батерии. **HR SRB MNE BIH** Punjive baterije. Pazite na polaritet (+/-). Ne otvarajte. Držite podalje od vatre. Ne izazivajte kratki spoj. **CZ** Nabíjecí baterie. Pozor na polaritu. Neotvírat. Nevhazovat do ohně. Pozor na zkrat. **EST** Taaslaetav patarei(aku). Jälgida polaarsust (+/-). Mitte avada. Mitte visata tulle. Ärge tekitage lühist. **GR** Επαναφορτιζόμενη Μπαταρία. Τοποθετήστε τη σωστά. Μην τις αποσυναρμολογείτε. Μην τις πετάτε στη φωτιά. Μην βραχυκυκλώνετε. **H** Újratölthető cella. Ügyeljen a polaritásra (+/-). Ne nyissa szét. Ne dobja tűzbe. Ne zárja rövidre. **KZ** Аккумулятор. Қарама-қарсылығын сақтаңыз (+/-). Ашпаңыз. Отқа тастамаңыз. Қарым-қатынасты матастырмаңыз. **LV** Uzlādējama baterija. Ievietojiet ievērojot (+/-). Neatvērt. Nemest uguni. Nesavienot pa tieši. **LT** Pakraunami elementai. Žiūrėkite poliariškumą. Neardyti. Nemesti į ugnį. Nedaryti trumpo jungimo. **N** Oppladbart batteri. Sett inn riktig (+/-). Må ikke åpnes. Må ikke kastes i åpen ild. Må ikke kortsluttes. **PL** Akumulatorek. Wkładać poprawnie. Nie otwierać. Nie wrzucać do ognia. Nie doprowadzać do zwarcia. **P** Pilha Recarregável. Respeite a polaridade (+/-), não abrir, não deitar no fogo, não provocar curto circuito. **RO** Acumulator. Atentie la polaritate (+/-). Nu dezasamblati. Nu aruncati in foc. Nu scurtcircuitati. **RUS** Аккумулятор. Соблюдать полярности (+/-). Не вскрывать. Не бросать в огонь. Не замыкать контакты. Дата изготовления: см. на продукте в формате ДДДГГ-Х, где ДДД – день года, ГГ - год. Срок службы в рабочем режиме более 4 лет. **SK** Nabíjecie batérie. Pozor na + a – pól. Neotvárať. Nehádzať do ohňa. Pozor na skrat. **SLO** Polnilne baterije. Pazite na pravilno polariteto (+/-). Ne razstavljati. Ne izpostavljajte ognju. Ne ustvari kratek stik. **TR** Şarj edilebilir pil. Uyarı. Pil kutuplarını doğru yerleştiriniz. Pillerin içini açmayınız. Ateşe atmayınız. Kısa devre yapmayınız. **UA** акумулятор. Дотримуватись полярності. Не розкривати. Не кидати у вогонь. Не замикати контакти.

AR فارغ قابلة لإعادة الشحن.جاهز للاستعمال. أدخل البطارية بشكل صحيح(+/-) لا تفتحها. لا تتخلص من البطارية في النار. لا توصل من منى قصير.

Производитель и вносится: ВАРТА Консумер Батериес ГмбХ & Ко.КгаА, Альфред-Крупп-шрасе 9, 73479 Елванген, Германия. Uvoznik: DARA d.o.o., Kneza Višeslava 4, BIH-88240 Posušje. Tel: +387 (0) 39 685 050. Uvoznik: Spectrum Brands Hrvatska d.o.o., Tratinska 13, HR-10000 Zagreb. Uvoznik: ORBICO DOO BEOGRAD, Partizanske avijacije 4, SRB-11070 Beograd - Novi Beograd. Dovozce: Spectrum Brands Czech spol. s.r.o., Jindřicha z Lipé 108, CZ-47001 Česká Lípa. Forgalmazó: Spectrum Brands Hungaria Kft., H-1191 Budapest, Ady Endre út 42-44. Izplatītājs: SIA "AS Baterijas", P. Brieža 41, LV-1045 Riga. Importer: Spectrum Brands Poland Sp. z o.o., ul. Bitwy Warszawskiej 1920r. 7a, PL-02-366 Warszawa. Importator: Spectrum Brands Romania SRL, Siriului 36-40, RO-014354 Bucuresti. Изготовитель: сделано в Китае для ВАРТА Консьюмер Бэттериз ГмбХ & Ко.КгаА, Альфред-Крупп Штрассе 9, Эльванген, 73479, Германия. Импортер в РФ: АО «Спектрум Брэндс», Россия, 108811, г.Москва, п.Московский, Киевское шоссе, 22 км, домовл.6, стр.1, т/ф +7 495 933 3177. Dovozca: Spectrum Brands Slovakia spol. s.r.o., Košovská cesta 24, SK-971 31 Prievidza.

Ithalatçı firma: VARTA Pilleri Tic. Ltd. Şti. İstoç 25. Ada Sonu, Kuzey Plaza Kat:1 D:4 Mahmutbey TR-34217 İstanbul. Malın ayıplı olduğunun anlaşılması durumunda 6502 sayılı tüketici Kanunun 11.Maddesinde yer alan tüketiciye sağlanan seçimlik haklara sahipsiniz. Şikayet ve İtirazlarınızı tüketici mahkemelerine ve tüketici hakem heyetlerine yapabilirsiniz. Tel: 0212 659 50 60. Представництво фірми ВАРТА Конс'юмерз Бетеріз ГмбХ & Ко. КгаА. Україна, Київ 04107, вул. Половецька 14а.

المستورد بالجزائر : ناسيونال تكنولوجي حي كريم بقاسم قطعة044 مجموعة 01 محل 01 الدار البيضاء الجزائر.

المستورد والموزع الرسمي: سكاني للتوزيع 02 : نهج الطاقة الشرقية 1 تونس 2035.

منتج : فارتا كنسومر باطري ج.م.ب.ه & كو . 9 الفرد كراپس الفلكن ألمانيا

Made in China | Fabriqué en RPC | Prodotto in RPC | Fabricado en China | Произведено в КНР | Proizvedeno u Kini | Пороизвод отпу Кіча | Származási ország: RPC | ҚХР-да жасалған | Izgatavots Ķīnā | Pagaminta Kinijoje | Wyprodukowano w ChRL | Fabricado na China | Fabricat in RPC | Сделано в Китае | Çin 'de imal edilmiştir | Вироблено в КНР | تم إنتاجها في الصين

Producer, Produttore, Proizvodač, Výrobce, Tootja, Gyártó, Ондіруші, Ražotājs, Gamintojas, Producent, Изготовитель, Výrobca, Proizvajalec, Üretici, Виробник, منتج

VARTA Consumer Batteries GmbH & Co. KGaA, Alfred-Krupp-Str. 9, D-73479 Ellwangen

www.varta-consumer.com

http://www.varta-consumer.com/qr/product/57642

4 000896 850549 >

Order-No. 57642 101 471 738 293

VARTA

POCKET CHARGER

7h* *4AA 1350mAh

TIMER CUT OFF

100-240V

READY-TO-USE

4x AA 2600 mAh

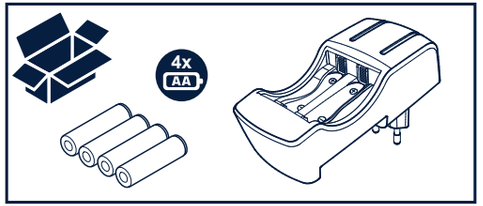

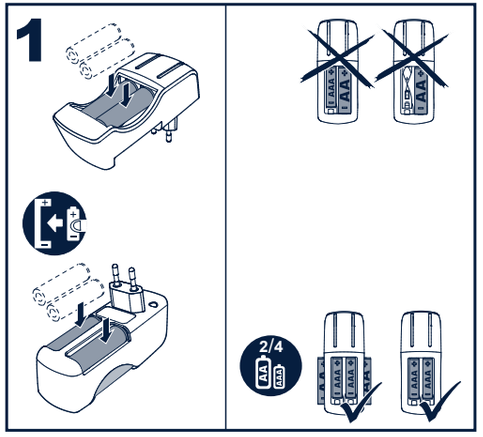

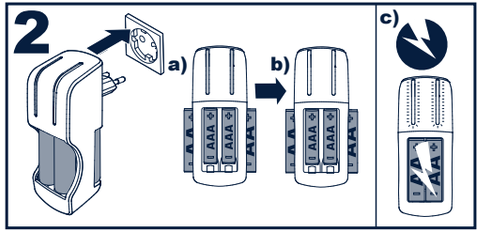

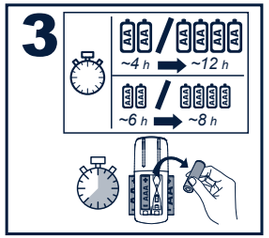

http://www.varta-consumer.com/qr/product/57642

BG

Безопасност

► Опасност от нараняване! Обикновените батерии могат да експлодират при зареждане. Зареждайте само Ni-MH презареждащи батерии, не обикновени батерии. ► Вградена функция за изключване след 13 часа. ► Заряждането на презареждащите батерии по време на зареждане е обичайно. ► **Никога** не зареждайте ръждясали, счупени или течащи презареждащи батерии. ► **Не** отваряйте, **не** хвърляйте в огън и **не** окъсвайте презареждащите батерии. ► В случай на повреда/счупване, свържете се с търговеца на Varta. Този уред може да се използва от деца над 8-годишна възраст, както и от хора с ограничени физически, сетивни или умствени способности, или липса на опит и познания, ако са наблюдавани / инструктирани и разбират опасностите. Деца не трябва да си играят с уреда. Почистването и поддръжката не трябва да се извършват от деца, освен ако те не са над 8-годишна възраст и са наблюдавани.

Как да използвате зарядното устройство

Фиг. 1: Поставете четен брой презареждащи батерии от едни и същи размер и капацитет. И двата края на батерията трябва да бъдат свързани.

Фиг. 2: Включете зарядното устройство в електрически контакт 230V/50Hz.

а) LED светн: в момента се зарежда. b) светодиодите не светят: заряждането е приключено. c) светодиодите премигват: повредена клетка. Таймерът предпазва презареждащи батерии от презареждане. Прекъсване на захранването ще занули таймера.

Фиг. 3: Вижте таблицата за продължителност на зареждане. Завършете ръчно процеса на зареждане.

1) **Защита на околната среда**

За да се избегнат проблеми с околната среда и здравето, поради опасните вещества в електрическите и електронните стоки, уредите, които са обозначени с този символ, не трябва да се изхвърлят с общия отпадък, а да се връстановат, използват за друга цел или рециклират. За повече информация относно рециклирането, моля, свържете се с оторизираните местни власти.

CZ

Bezpečnost

► Nebezpečí úrazu! Primární baterie mohou při nabíjení vybuchnout. Nabíjejte pouze akumulátory NiMH, nikoliv primární baterie. ► Vestavěný časový vypínač po 13 hod. ► Zahřívání akumulátorů při nabíjení je běžným jevem. ► Nepoužívejte **nikdy** zkorodované, poškozené nebo vyteklé akumulátory. ► Akumulátory **neotevírejte, neodhazujte** do ohně ani **nezkratujte** konce přípojek. ► V případě poškození nebo závady se obraťte na prodejce sortimentu zboží VARTA. Tento přístroj mohou používat děti ve věku od 8 let a osoby se sníženými fyzickými, senzorickými či mentálními schopnostmi nebo osoby, které výrobek nikdy nepoužívaly nebo jej neznají, pokud tak činí pod dozorem/byly poučeny a rozumí souvisejícím rizikům. S přístrojem si nesmějí hrát děti. Děti nesmějí provádět čištění a běžnou údržbu, pokud nedosáhly věku alespoň 8 let a nejsou-li pod dozorem.

Použití nabíječky

Obrázek 1: Vložte vždy dva akumulátory stejné velikosti. Každý akumulátor se musí dotýkat obou kontaktů.

Obrázek 2: Zastrčte nabíječku do EU zásuvky s 230 V. a) LED zap: akumulátory se nabíjejí, b) LED nesvítí: nabíjení je ukončeno, c) LED bliká: dobře zkratu. Časovač chrání akumulátory před přebitím. Každé zastrčení nabíječky do zásuvky spustí časovač znova.

Obrázek 3: Věnujte pozornost tabulce s časy nabíjení. Ukončete nabíjení ručně.

1) **Ekologie**

Předcházejte ekologickým a zdravotním problémům způsobeným nebezpečnými látkami v elektrických a elektronických zařízeních. Zařízení označená tímto symbolem nelze likvidovat do netříděného komunálního odpadu, nýbrž je třeba je recyklovat či jiným způsobem využít. Za účelem získání dalších informací o problematice recyklace se laskavě obraťte na příslušný úřad.

D

Sicherheit

► Verletzungsgefahr! Primärbatterien können beim Laden explodieren. Nur Ni-MH Akkus, keine Primärbatterien laden. ► Integrierte Zeitabschaltung nach 13h. ► Eine Erwärmung der Akkus beim Aufladen ist normal. ► **Niemals** korrodierte, beschädigte oder ausgelaufene Akkus aufladen. ► Akkus **nicht** öffnen, ins Feuer werfen oder kurzschließen ► Bei Schäden/Störungen VARTA- Händler kontaktieren. Dieses Gerät ist für die Nutzung von Kindern ab 8 Jahren und älter sowie von Personen mit eingeschränkten Physischen, sensorischen und geistigen Fähigkeiten geeignet, wenn ihnen die Handhabung erklärt wurde/ sie dabei beaufsichtigt werden und ihnen die damit verbundenen Gefahren bewusst sind. Kinder sollten nicht mit dem Gerät spielen. Die Reinigung und Instandhaltung des Geräts darf nicht von Kindern durchgeführt werden, es sei denn sie sind älter als 8 Jahre und werden dabei beaufsichtigt.

Verwenden des Ladegerätes

Bild 1: Akkus der gleichen Baugröße paarweise einlegen. Jeder Akku muß beide Kontakte berühren.

Bild 2: Ladegerät in eine 230V EU Steckdose einstecken. a) LED leuchtet: Akkus werden aufgeladen. b) LED aus: Ladung beendet. c) LED blinkt: Kurzschluss. Timer schützt die Akkus vor Überladung. Jedes Einstecken startet den Timer neu.

Bild 3: Ladezeitentabelle beachten. Ladevorgang ggf. manuell beenden.

1) **Umweltschutz**

Zur Vermeidung von Umwelt-und Gesundheitsproblemen durch gefährliche Stoffe in Elektro- und Elektronikgeräten, dürfen Geräte, die mit diesem Symbol gekennzeichnet sind, nicht mit dem unsortierten Hausmüll entsorgt werden, sondern müssen wiederverwendet oder verwertet werden. Für weitere Informationen zum Thema Recycling wenden Sie sich bitte an die jeweils zuständige Behörde.

DK

Sikkerhed

► Risiko for personskade! Primære (Alkaline, Brun stens) batterier kan eksplodere under opladning. Oplad kun Ni-MH genopladelige batterier, ikke primære batterier. ► Indbygget timer, der slår fra efter 13 timer. ► Det er normalt, at batterierne bliver varme under opladning. ► Oplad **aldrig** batterier, der er korroderede, beskadigede eller udlødne. ► Batterier må **ikke** åbnes, brændes eller kortsluttes. ► Kontakt VARTA forhandleren ved skader/fejl. Dette apparat kan anvendes af børn fra 8 år og derover og personer hvis fysiske, sansemæssige eller mentale evner er nedsat, eller personer uden den fornødne erfaring, hvis de er blevet instueret/har været under opsyn og forstår de forbundne farer. Børn må ikke lege med apparatet. Rengøring og vedligeholdelse må ikke foretages af børn, medmindre de holdes under opsyn.

Brug af opladeren

Fig.1: Læg batterier af ens størrelse og kapacitet i parvist. Hvert batteri skal berøre kontakterne i begge ender.

Fig. 2: Tilslut opladeren til en stikkontakt med 230V. a) LED slukket: Batterierne oplades. b) LED slukket: Opladning afsluttet. c) LED blinker: kortslutning. Timeren beskytter batterierne mod overopladning. Timeren starter forfra ved hver tilslutning.

Fig. 3: Overhold tiderne i opladningsskemaet. Opladningen skal afsluttes manuelt.

1) **Miljøbeskyttelse**

For at undgå miljø- og sundhedsproblemer på grund af farlige stoffer i elektrisk og elektronisk udstyr må apparater med dette symbol ikke bortskaffes som husholdningsaffald. De skal afleveres til genbrug eller oparbejdning. Yderligere informationer om genbrug fås hos de lokale ansvarlige myndigheder.

E

Seguridad

► ¡Peligro de lesiones! Las pilas alcalinas/zinc carbon pueden explotar al cargarlas. Cargar únicamente pilas Ni-MH, nunca pilas alcalinas/zinc carbon.

► Dispositivo de desconexión automático a las 13h de funcionamiento. ► Es normal que durante la carga las pilas se calienten. ► **No cargar nunca** pilas en estado de corrosión, dañadas o que se hayan derramado. ► **No** abrir las pilas, ni lanzarlas al fuego, ni ponerlas en cortocircuito. ► En caso de daños/averías ponerse en contacto con el distribuidor de VARTA. Este aparato puede ser utilizado por niños mayores de 8 años y por personas con discapacidad física, mental o sensorial o sin experiencia en su manejo, siempre que sean supervisadas o guiadas por otra persona y comprendan los posibles riesgos. Los niños no deben jugar con el aparato. Los niños solo deben realizar tareas de limpieza y mantenimiento si son mayores de 8 años y están supervisados por un adulto.

Uso del cargador

Imagen 1: Introducir pilas del mismo tamaño de dos en dos. Cada pila tiene que tocar los dos contactos.

Imagen 2: Enchufe el cargador en un enchufe EU 230V. a) LED encendido:, pilas en carga. b) El LED se apaga: carga finalizada. c) El LED parpadea: cortocircuito. El temporizador protege las pilas de una sobrecarga. Cada vez que se interrumpe el suministro de corriente, el temporizador se reinicia.

Imagen 3: Cumplir las indicaciones contenidas en la tabla de tiempos de carga. Finalizar el proceso de carga extrayendo las pilas manualmente.

1) **Protección del Medio Ambiente**

Para evitar problemas medioambientales o de salud debidos a materiales peligrosos contenidos en aparatos eléctricos o electrónicos marcados con este símbolo, dichos aparatos no pueden ser eliminados junto con la basura doméstica, sino que deben ser reciclados o reutilizados. Para más información sobre el tema del reciclaje, diríjase a la autoridad competente.

F

Sécurité

► Risque de blessure! Les piles alcalines peuvent exploser en cas de charge. Charger uniquement des batteries Ni-MH et non les piles alcalines. ► Mise hors service intégrée après 13 h. ► Il est normal que la batterie chauffe lors de la charge. ► **Ne jamais** charger de batteries rouillées, endommagées ou présentant une fuite. ► Ne **pas** ouvrir les batteries, les jeter dans le feu ou les court-circuiter. ► Contacter le revendeur de VARTA en cas de dommages/défauts. Cet appareil peut être utilisé par des enfants âgés de 8 ans et plus et par des personnes aux aptitudes physiques, sensorielles ou mentales réduites ou ne possédant pas l'expérience et les connaissances suffisantes, pour autant que ces personnes soient supervisées/ aient reçu des instructions et soient conscientes des risques encourus. Les enfants ne peuvent pas jouer avec l'appareil. Le nettoyage et l'entretien par l'utilisateur ne doivent pas être effectués par des enfants, à moins qu'ils ne soient âgés de plus de 8 ans et qu'ils soient supervisés.

Utilisation du chargeur

Illustration n°1 : Insérer les batteries de même taille et puissance par paires. Chaque pile doit être connectée aux deux pôles.

Illustration n°2 : Brancher le chargeur dans une prise 230V EU. a) LED allumée: chargement des batteries. b) Diode éteinte : charge terminée. c) Diode clignote : court-circuit. Le minuteur protège les batteries de la surcharge. Chaque branchement relance le minuteur.

Illustration n°3 : Respecter le tableau des tempes de charge. Interrompre le chargement manuellement.

1) **Protection de l'environnement**

Pour éviter les atteintes à l'environnement et les problèmes de santé par des substances dangereuses dans les appareils électriques et électroniques, les appareils qui sont identifiés avec ce symbole ne doivent pas être éliminés dans les déchets ménagers mais doivent être réutilisés ou recyclés. Pour de plus amples informations sur le recyclage, veuillez vous adresser aux autorités responsables respectives.

FIN

Turvallisuus

► Loukkaantumisvaara! Alkaliparistot voivat räjähtää ladattaessa. Älä lataa alkaliparistoja, vaan ainoastaan Ni-MH-akkuja. ► Sisäänrakennettu aikakatkaisu 13 h kuluttua. ► Akkujen lämpeneminen ladattaessa on normaalia. ► **ÄLÄ milloinkaan** lataa syöpyneitä, vahingoittuneita tai vuotaneita akkuja. ► **Älä** avaa akkua, heitä sitä tuleen tai aseta sitä oikosulkuun. ► Vaurioiden/virheiden ilmetessä ota yhteys VARTA-jälleenmyyjään. Laitetta saavat käyttää yli 8-vuotiaat lapset ja henkilöt, joiden fyysinen, aistienvarainen tai henkinen toimintakyky on heikentynyt, tai joilla ei ole kokemusta ja tietoa, jos heitä valvotaan/ohjeistetaan, ja he ymmärtävät käyttöön liittyvät vaarat. Lapset eivät saa leikkiä laitteella. Lapset eivät saa puhdistaa tai tehdä hoitotoimia, jos he eivät ole yli 8-vuotiaita ja valvonnan alla.

Laturin käyttö

Kuva 1: Aseta samankokoiset akut pareittain paikalleen. Akun tulee koskettaa kumpaakin kontaktia.

Kuva 2: Työnnä laturi 230 V:n EU-pistorasiaan. a) LED päällä: akkuja ladataan. b) LED sammuu: lataus päättynyt. c) LED vilkkuu: oikosulku. Ajastin suojaa akkuja ylilataamiseltä. Ajastin käynnistyy uudelleen aina, kun laturi liitetään pistorasiaan.

Kuva 3: Katso latausaikataulukko. Lopeta lataus manuaalisesti.

1) **Ympäristönsuojelu**

Sähkö- ja elektroniikkalaitteiden sisältämien vaarallisten aineiden aiheuttamien ympäristö- ja terveysongelmien välttämiseksi tällä symbolilla merkittyjä laitteita ei saa hävittää lajittelemattoman kotitalousjätteen mukana, vaan ne tulee käyttää uudelleen tai kierrättää. Kysy lisätietoja kierrätyksestä paikallisilta viranomaisilta.

GB

Safety

► Risk of injury! Primary batteries can burst while charging. Charge only Ni-MH rechargeable batteries, no primary batteries. ► Integrated timeout after 13h. ► A heating of rechargeable batteries while charging is usual. ► **Never** charge corroded, damaged or leaking rechargeable batteries. ► Do **not** open, throw into fire or short-circuit rechargeable batteries. ► In case of damages/failure contact a VARTA dealer. This appliance can be used by children aged from 8 years and above and persons with reduced physical, sensory or mental capabilities or lack of experience and knowledge if they have been given supervision or instruction concerning use of the appliance in a safe way and understand the hazards involved. Children shall not play with the appliance. Cleaning and user maintenance shall not be made by children without supervision.

How to use the charger

Fig. 1: Insert rechargeable batteries of the same size and capacity pairwise. Both contacts of the battery must be connected.

Fig. 2: Insert charger in a 230V/50Hz power outlet. a) LED on: charging in progress. b) LEDs off: charging finished. c) LED flashes: short circuited cell. The timer protects the rechargeable batteries from overcharging. Interrupting the power supply restarts the timer.

Fig. 3: Refer to charging time table. Finish the charging process manually.

1) **Environmental Protection**

To avoid environmental and health problems due to hazardous substances in electrical and electronic goods, appliances marked with this symbol mustn't be disposed of with unsorted municipal waste, but recovered, reused, or recycled. For further information on recycling please contact your local city council.

GR

Ασφάλεια

► Κίνδυνος τραυματισμού! Οι απλές μπαταρίες μπορεί να εκραγούν σε περίπτωση επαναφόρτισης. Επαναφορτίζετε μόνο επαναφορτιζόμενες μπαταρίες Ni-MH, ποτέ απλές μπαταρίες. ► Ενσωματωμένη διάταξη διακοπής λειτουργίας μετά την πάροδο 13 ωρών. ► Η αύξηση της θερμοκρασίας των επαναφορτιζόμενων μπαταριών κατά την επαναφόρτιση θεωρείται φυσιολογική. ► Μην επαναφορτίζετε **ποτέ** επαναφορτιζόμενες μπαταρίες που φέρουν ίχνη οξείδωσης, ζημίες ή διαρροής. ► **Μην** ανοίγετε τις επαναφορτιζόμενες μπαταρίες, **μην** τις ρίχνετε στη φωτιά και **μην** τις βραχυκυκλώνετε. ► Σε περίπτωση ζημίας/βλάβης, επικοινωνήστε με τον αντιπρόσωπο της VARTA. Η παρούσα συσκευή μπορεί να χρησιμοποιηθεί από παιδιά ηλικίας άνω των 8 ετών και άτομα με μειωμένες σωματικές, αισθητηριακές ή διανοητικές ικανότητες ή άτομα που δεν διαθέτουν επαρκή εμπειρία ή γνώση, υπό την προϋπόθεση ότι θα βρίσκονται υπό επίβλεψη ή θα λάβουν σχετικές οδηγίες και κατανοούν τους κινδύνους που ενέχει η χρήση της συσκευής. Τα παιδιά δεν πρέπει να χρησιμοποιούν τη συσκευή ως παιχνίδι. Ο καθαρισμός και η συντήρηση από χρήστη δεν πρέπει να πραγματοποιούνται από παιδιά, εκτός κι αν είναι άνω των 8 ετών και βρίσκονται υπό επίβλεψη.

Χρήση της συσκευής φόρτισης

Εικόνα 1: Τοποθετήστε επαναφορτιζόμενες μπαταρίες ίδιου μεγέθους ανά ζεύγος. Πρέπει να κάνουν επαφή και οι δύο πόλοι των επαναφορτιζόμενων μπαταριών.

Εικόνα 2: Συνδέστε τη συσκευή φόρτισης σε υποδοχή EU των 230 V. α) Το LED ανάβει: εκτελείται φόρτιση των επαναφορτιζόμενων μπαταριών. β) Το LED είναι σβηστό: η φόρτιση έχει ολοκληρωθεί. γ) Το LED αναβοσβήνει: βραχυκύκλωμα. Ο χρονοδιακόπτης προστατεύει τις επαναφορτιζόμενες μπαταρίες από ενδεχόμενη υπερφόρτιση. Με κάθε σύνδεση της συσκευής φόρτισης, ο χρονοδιακόπτης ξεκινά από την αρχή.

Εικόνα 3: Τηρήστε τον πίνακα διάρκειας φόρτισης. Ολοκληρώστε τη διαδικασία φόρτισης χειροκίνητα.

1) **Προστασία του περιβάλλοντος**

Προς αποφυγή προκλήσεις ενδεχόμενων προβλημάτων για το περιβάλλον και την υγεία από επικίνδυνες ουσίες που υπάρχουν σε ηλεκτρικές και ηλεκτρονικές συσκευές, οι συσκευές που φέρουν το σύμβολο αυτό δεν επιτρέπεται να απορρίπτονται μαζί με τα οικιακά απορρίμματα, αλλά πρέπει να επαναχρησιμοποιούνται ή να ανακυκλώνονται. Για περαιτέρω πληροφορίες σχετικά με το θέμα της ανακύκλωσης, απευθυνθείτε στην εκάστοτε αρμόδια αρχή.

H

Biztonság

► Sérülésveszély! Nem újratölthető elemek a töltőben felrobbanhatnak.Csak Ni-MH akkumulátorokkal használható, nem újratölthető elemekkel nem használható. ► Beépített lekapcsolás 13 h után. ► Az akkumulátorok felmelegedése töltés közben normális. ► **Soha** ne tegyen a töltőbe rozsdás, sérült vagy kifolyt akkumulátort. ► Az akkumulátorokat **ne** nyissa fel, ne dobja tűzbe és ne okozzon bennük rövidzárlatot. ► Károsodás/zavar esetén forduljon egy VARTA-kereskedőhöz. Az eszközt 8 éves (vagy idősebb) gyermekek és csökkent fizikai, érzékszervi vagy mentális képességekkel rendelkező vagy tapasztalatlan személyek csak felügyelet alatt/mások utasításainak megfelelően és csak akkor használhatják, ha tisztában vannak a használatból eredő kockázatokkal. Gyermekek nem játszhatnak az eszközzel. A készülék tisztítását és karbantartását gyermekek csak felügyelet alatt és csak akkor végezhetik, ha 8 évesnél idősebbek.

A töltő használata

1. kép: Az azonos méretű akkumulátorokat kettesével helyezze be. Mindegyik akkumulátormak mind a két érintkezőhöz hozzá kell érnie.

2. kép: Csatlakoztassa a töltőt egy 230 V-os európai szabványos konnektorhoz. a) LED be: az akkumulátorok töltődnek b) ha a LED nem világít: a töltés befejeződött c) ha a LED villog: rövidzárlat. Az időzítő védi az akkumulátorokat a túltöltéstől. Az időzítő minden csatlakoztatással újraindul.

3. kép: Vegye figyelembe a töltési idők táblázatát. A töltés manuális leállítása.

1) **Környezetvédelem**

Az elektromos és elektronikus készülékekben található veszélyes anyagok által okozott környezeti és egészségkárosodás elkerülése érdekében az ezzel a jelzéssel ellátott készülékeket nem szabad hagyományos úton a háztartási hulladékba helyezni, hanem újra fel kell használni, illetve hasznosítani kell. Az újrahasznosítással kapcsolatos további információkért forduljon a helyi illetékes hatósághoz.

HR

Sigurnost

► Opasnost od ozljeda! Obične baterije mogu eksplodirati za vrijeme punjenja. Upotrebljavajte samo Ni-MH baterije s mogućnošću punjenja, a ne obične. ► Integrirano isključivanje nakon 13 h.► Zagrijavanje baterija za vrijeme punjenja je normalno. ► **Nikada** ne smijete puniti baterije koje cure, zahrđane su ili oštećene. ► Baterije **ne smijete** otvarati, bacati u vatru ili dovoditi do kratkog spoja. ► U slučaju oštećenja/smetnji obratite se prodavaču proizvoda VARTA. Az eszközt 8 éves (vagy idősebb) gyermekek és csökkent fizikai, érzékszervi vagy mentális képességekkel rendelkező vagy tapasztalatlan személyek csak felügyelet alatt/mások utasításainak megfelelően és csak akkor használhatják, ha tisztában vannak a használatból eredő kockázatokkal. Gyermekek nem játszhatnak az eszközzel. A készülék tisztítását és karbantartását gyermekek csak felügyelet alatt és csak akkor végezhetik, ha 8 évesnél idősebbek.

Uporaba punjača

Slika 1: Baterije jednake veličine i kapaciteta umetnite u parovima. Svaka baterija mora dotaknuti oba kontakta.

Slika 2: Umetnite punjač u europsku utičnicu od 230V/50Hz. a) LED be: baterije se pune. b) LED ne svijetli: punjenje završeno. c) LED trepće: kratki spoj. Sat štiti baterije od prekomjernog punjenja. Svako novo umetanje ponovo pokreće sat.

Slika 3: Obratite pozornost na tablicu vremena punjenja. Postupak punjenja morate zaustaviti ručno.

1) **Zaštita okoliša**

Kako bi se spriječilo ugrožavanje zdravlja ili okoliša opasnim tvarima koje luče električni i elektronički uređaji, te uređaje - označene ovim simbolom - nije dopušteno bacati u kućni otpad, nego ih je potrebno preraditi za ponovnu uporabu ili reciklirati. Više informacija o temi recikliranja možete dobiti od lokalnih nadležnih organa.

I

Sicurezza

► Attenzione! C'è il rischio di ferirsi. Non utilizzare l'apparecchio per caricare batterie primarie, in quanto potrebbero esplodere. Caricare soltanto batterie Ni-MH. ► Timer integrato per spegnimento dopo 13 h. ► Un leggero surriscaldamento delle batterie durante la ricarica è normale. ► **Non** utilizzare mai l'apparecchio per ricaricare batterie corrose, danneggiate e che presentino perdite. ► **Non** aprire le batterie, non gettarle nel fuoco o provocare corto-circuiti. ► In caso di danni/ malfunzionamenti contattare il rivenditore VARTA. L'apparecchio può essere utilizzato da bambini di almeno 8 ani e da persone con ridotte capacità fisiche, sensoriali o mentali o senza esperienza e conoscenza a condizione che vengano controllate/istruite e capiscano i pericoli in cui si può incorrere. I bambini non devono giocare con l'apparecchio. La pulizia e la manutenzione da parte dell'utente non devono essere effettuate da bambini di età inferiore agli 8 anni se non sotto il controllo di un adulto. **Utilizzo del caricabatterie**

Fig. 1: Inserire batterie di uguali dimensioni, sempre in numero pari. Ogni batteria deve fare contatto ad entrambe le estremità.

Fig. 2: Collegare il caricabattterie ad una presa EU da 230V/ 50Hz. a) LED acceso: le batterie si stanno ricaricando. b) LED spento: carica completata. c) LED lampeggiante: corto-circuito. Il timer evita che le batterie possano sovraccaricarsi. Ogni volta che l'apparecchio viene inserito nella presa il timer riparte da zero.

Fig. 3: Attenersi alla tabella dei tempi di carica. Terminare il processo manualmente.

1) **Protezione dell'ambiente**

Per evitare che le sostanze nocive contenute negli apparecchi elettrici ed elettronici possano causare danni all'ambiente o alla salute pubblica, le apparecchiature contrassegnate con questo simbolo non devono essere gettate nei rifiuti domestici indifferenziati ma devono essere riutilizzate o recuperate. Per maggiori informazioni in tema di riciclaggio vogliate rivolgervi alle autorità competenti del vostro paese.

KZ

Қауіпсіздік

► Жарақат алу қаупі бар! Зарядтау кезінде негізгі батареялар жарылуы мүмкін. Негізгі емес, тек Ni-MH қайта зарядталатын батареяларын зарядтаңыз. ► Жалпы күту уақыты 13сағ. кейін. ► Зарядтау кезінде қайта зарядталатын батареялардың қызуы қалыпты. ► Тот басқан, зақымдалған немесе ағатын қайта зарядталатын батареяларды ешқашан зарядтамаңыз. ► Қайта зарядталатын батареяларды ашпаңыз, отқа тастамаңыз немесе қысқа түйықтамаңыз. ► Зақымдар/ақаулық болса VARTA дилеріне хабарласыңыз. 8 жастан асқан балаларға және физикалық, сенсорлық немесе ақыл-ой қабілеттері төмен не тәжірибесі мен білімі аз адамдар оларды бақылау жүргізілгенде немесе қолдану туралы нұсқау берген және байланысты қауіп-қатерлер оларға түсіндірілген жағдайда ғана құрылғыны пайдалануға рұқсат береді. Балалар құрылғымен ойнамауы тиіс. Балаларға құрылғыны қадағалаусыз тазалауға және күтім көрсетуге болмайды.

Зарядтағышты пайдалану ұқсас

1-сур.: Өлшемі мен сыйымдылығы бірдей батареялар жұбын салыңыз. Батареяның екі контактісі де қосылған болуы керек.

2-сур.: Зарядтағышты 230В/50Гц қуат розетканына қосыңыз. а) ЖШД жанып тұр: зарядтау орындалуда. а) СКД өшірулі: зарядтау үрдісі аяқталды. б) СКД жыпылықтайды: тізбек қысқа түйықталған. Таймер қайта зарядталатын батареяларды шамадан тыс зарядтаудан қорғайды. Қуатпен қамтуды үзген сайын таймер қайта іске қосылады.

3-сур.: Зарядтау уақытын кестеде көрсетілгендей қараңыз. Зарядтау үрдісін қолмен аяқтаңыз.

1) **Қоршаған ортаны қорғау**

Электр және электрондық тауарлардағы қауіпті заттарға байланысты қоршаған орта және денсаулық мәселелерінде жол бермеу үшін осы таңбамен белгіленген құрылғыларды тұрмыстық қоқыспен бірге тастамау керек. Оны қалпына келтіріп, қайта пайдалану керек. Қайта пайдалану туралы қосымша ақпарат алу үшін жергілікті қала әкімшілігіне хабарласыңыз.

N

Sikkerhet

► Fare for personskade! Primærbatterier kan eksplodere ved opplading. Lad kun opp Ni-MH-batterier, ikke primærbatterier. ► Integrert tidsavbrudd etter 13 t. ► Det er normalt at batteriet blir varmt under opplading. ► Korroderte, skadede batterier, eller batterier som lekker må **aldri** lades opp. ► Batterier må **aldri** åpnes, kastes i åpen ild eller kortsluttes. ► Kontakt en VARTA-forhandler ved skader/fel. Dette apparatet kan brukes av barn fra åtte år og personer med nedsatte fysiske, sansende eller mentale evner eller manglende erfaring eller kunnskap hvis slike personer har fått opplæring eller blir holdt under oppsyn og forstår farene som er tilknyttet bruken av apparatet. Barn skal ikke leke med apparatet. Rengjøring og vedlikehold skal ikke utføres av barn med mindre de er over åtte år og holdes under oppsyn.

Slik bruker du laderen

Ill.1: Legg inn oppladbare batterier av samme størrelse parvis. Hvert batteri må berøre begge kontaktene.

Ill.2: Koble laderen til en 230V/50Hz stikkontakt. a) LED tent: Batteriene lades opp. b) LED lyser ikke: Oppladingen er avsluttet. c) LED blinker: Kortslutning. Et tidsur beskytter batteriene mot overlading. Hver gang strømmen brytes, må tidsuret startes på nytt.

Ill.3: Se på ladetidstabellen. Avslutt ladeprosessen manuelt.

1) **Miljøvern**

For å unngå miljø- og helseproblemer som følge av farlige stoffer som finnes i elektriske og elektroniske apparater, skal apparater som er merket med dette symbolet ikke kastes sammen med husholdningsavfall, men gjenvinnes eller brukes på nytt. Du kan få mer informasjon om gjenvinning på miljøstasjonen i kommunen der du bor.

NL

Veiligheid

► Gevaar op letsel! Niet-oplaadbare batterijen kunnen bij het opladen exploderen. Alleen Ni-MH batterijen en geen niet-oplaadbare batterijen opladen. ► Automatische uitschakeling na 13 uur. ► Het is normaal dat batterijen tijdens het opladen warm worden. ► **Nooit** roestige, beschadigde of lekkende batterijen opladen. ► Batterijen **niet** openen, in het vuur gooien of kortsluiten. ► Bij schade/ storingen contact opnemen met de VARTA dealer. Dit toestel kan gebruikt worden door kinderen van 8 jaar en ouder en personen met verminderde lichamelijke, zintuiglijke en verstandelijke vaardigheden of die onvoldoende ervaring of kennis hebben, indien zij onder toezicht staan of goed geïnformeerd zijn en zij de risico's begrijpen. Kinderen mogen niet met het toestel spelen. Schoonmaak en gebruikersonderhoud mag niet door kinderen uitgevoerd worden, tenzij ze ouder dan 8 zijn en onder toezicht staan.

Hoe de lader te gebruiken

Afb. 1: Batterijen van hetzelfde type paarsgewijs plaatsen. Elke batterij moet aan beide kanten contact maken.

Afb. 2: Sluit de oplader aan op een 230 V EU stopcontact. a) LED aan: de batterijen worden opgeladen. b) LED uit: het opladen is beëindigd. c) LED knippert: kortsluiting. De timer beschermt de batterijen tegen te sterke lading. Door het onderbreken van de netvoeding wordt de timer opnieuw gestart.

Afb. 3: Let op de tabel met de laadtijden. Het opladen handmatig beëindigen.

1) **Milieubescherming**

Ter voorkoming van milieu- en gezondheidsproblemen als gevolg van gevaarlijke stoffen in elektro- en elektronische apparaten, mogen apparaten die zijn voorzien van dit symbool niet met het reguliere huisvuil worden afgevoerd, maar moeten worden hergebruikt of gerecycled. Voor meer informatie over het thema recycling kunt u zich wenden tot de daarvoor aangewezen instantie.

P

Segurança

► Perigo de ferimentos! As pilhas galvânicas primárias podem explodir durante o carregamento. Recarregar apenas pilhas recarregáveis de Ni-MH, nunca pilhas galvânicas primárias. ► Função integrada de desligamento temporizado após 13 h. ►O aquecimento das pilhas recarregáveis durante o carregamento é normal. ► **Nunca** carregar pilhas recarregáveis corroídas, danificadas ou a verter ácido. ► **Não** abrir, deitar no fogo ou curto- circuitar as pilhas recarregáveis. ► Em caso de danos/ avarias, contatar o distribuidor VARTA. Este aparelho pode ser usado por crianças com idade de 8 anos ou superior e pessoas com capacidades físicas, sensoriais ou mentais reduzidas ou com falta de experiência e conhecimentos, desde que supervisionadas/ instruídas e que compreendam os riscos envolvidos. As crianças não devem brincar com o aparelho. A limpeza e manutenção por parte do utilizador não deverão ser feitas por crianças a não ser que tenham mais de 8 anos e sejam supervisionadas.

Utilização do carregador

Figura 1: Introduzir pilhas recarregáveis do mesmo tamanho, aos pares. Cada pilha recarregável tem de tocar em ambos os contatos.

Figura 2: Colocar o carregador numa tomada 230 V/50 Hz. a) LED ligado: pilhas recarregáveis estão a ser carregadas. b) LED apagado: carregamento terminou. c) LED a piscar: curto-circuito. O temporizador protege as pilhas recarregáveis contra sobrecarga. Cada vez que o carregador é inserido na tomada, o temporizador é iniciado.

Figura 3: Ter em atenção a tabela dos tempos de carga. Terminar manualmente o processo de carregamento.

1) **Proteção do ambiente**

Para evitar problemas no ambiente e para a saúde, causados por substâncias perigosas presentes nos equipamentos elétricos e eletrónicos, os equipamentos identificados com este símbolo não podem ser eliminados junto com o lixo doméstico não separado, devendo ser reencaminhados para reutilização ou reciclagem. Para mais informações sobre reciclagem, contate os serviços municipalizados.